HUSQVARNA BGS 250 BEDIENUNGSANWEISUNG Pdf-Herunterladen



Verfügbare Sprachen

EN DE FR NL

Inhaltsverzeichnis

Inhaltsverzeichnis
Introduction
Product description
Intended use
Product Overview
Symbols on the product

Type plate
Safety definitions
General Safety Instructions
Safety
Safety instructions for operation
Personal protective equipment
Work area safety
Electrical safety
Safety instructions for maintenance
Operation
Basic working techniques
Maintenance
Daily maintenance
Maintenance schedule
To clean the product
Troubleshooting
Transportation and storage
Sound levels
Technical data
Extension cables
Product dimensions
Declaration of Conformity
EC Declaration of Conformity
Einleitung
Gerätebeschreibung
Verwendungszweck
Geräteübersicht
Symbole auf dem Gerät
Typenschild
Allgemeine Sicherheitshinweise

Pflichten des Betreibers
Sicherheit
Sicherheitshinweise für den Betrieb
Persönliche Schutzausrüstung
Sicherheit Im Arbeitsbereich
Elektrische Sicherheit
Sicherheitsvorrichtungen am Gerät
Sicherheitshinweise für die Wartung
Betrieb
ACHTUNG: Legen Sie ein Stück
So starten Sie das Gerät
Bevor Sie das Gerät bedienen
So ändern Sie die Position der Räder
So schließen Sie einen Staubabsauger an
Wartung
Tägliche Wartung
Wartungsplan
ACHTUNG: Ein verstopfter Lufteinlass
Fehlerbehebung
Transport des Gerätes
Transport und Lagerung
So bringen Sie das Gerät in die Transportposition
So befestigen Sie das Gerät an einem Fahrzeug für den Transport
Lagerung des Geräts
So heben Sie das Gerät an
Technische Daten
Technische Angaben
Gerätemaße
Konformitätserklärung
Description du produit

Introduction
Aperçu du produit
Symboles concernant le produit
Plaque signalétique
Utilisation prévue
Sécurité
Instructions Générales De Sécurité
Équipement de protection individuel
Sécurité électrique
Utilisation
Techniques de travail de base
Entretien
Calendrier d'entretien
Nettoyage du produit
Recherche de pannes
Dépannage
Transport du produit
Transport et stockage
Stockage du produit
Caractéristiques techniques
Niveaux sonores
Dimensions du produit
Déclaration de conformité
Inleiding
Productoverzicht
Symbolen op het product
Veiligheid
Elektrische veiligheid
Werking
Onderhoud

Probleemoplossing
Transport en opslag
Technische gegevens
Verklaring van overeenstemming
EC-verklaring van overeenstemming
Andere ManualsLib-Projekte



Husqvarna®

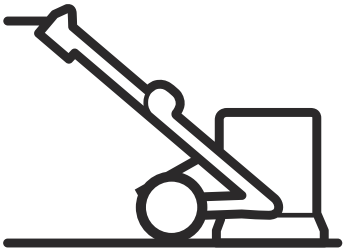

BGS 250

EN	Operator's manual	2-25
DE	Bedienungsanweisung	26-48
FR	Manuel d'utilisation	49-71
NL	Gebruiksaanwijzing	72-94

Contents

Introduction..... 2
Safety..... 6
Operation..... 10
Maintenance..... 16
Troubleshooting..... 19
Transportation and storage..... 20
Technical data..... 21
Declaration of Conformity..... 24

Introduction

Owner responsibility

WARNING: Processing of concrete and stone by methods such as cutting, grinding or drilling, especially during dry operation, generates dust that comes from the material being processed, which frequently contains silica. Silica is a basic component of sand, quartz, brick clay, granite and numerous other minerals and rocks. Exposure to excessive amount of such dust can cause:

Respiratory disease (affecting your ability to breathe), including chronic bronchitis, silicosis and pulmonary fibrosis from exposure to silica. These diseases may be fatal;

Skin irritation and rash.

Cancer according to NTP* and IARC* */ National Toxicology Program, International Agency for Research on Cancer.

Take precautionary steps:

Avoid inhalation of and skin contact with dust, mist and fumes.

Wear and ensure that all bystanders wear appropriate respiratory protection such as dust masks designed to filter out microscopic particles. (See OSHA 29 CFR Part 1926.1153)

To minimize dust emissions, use water to bind the dust, when feasible. If dry operation is necessary, use an appropriate dust extractor.

It is the owner's/employer's responsibility that the operator has sufficient knowledge about how to use the product safely. Supervisors and operators must have read and understood the Operator's Manual. They must be aware of:

- The product's safety instructions.
- The product's range of applications and limitations.
- How the product is to be used and maintained.

National/Local regulations could restrict the use of this product. Find out what regulations are applicable where you work before you start using the product.

Product description

The product is an electric floor grinder to operate on horizontal surfaces. The grind range is from rough surfaces through to smoother finish.

For example, the product has these functions:

- A grinding head cover that adjusts the movement to the surface layer.
- A grind area of 250 mm.

Intended use

The product is used to grind surfaces of materials with different hardness such as natural stone, terazzo and concrete. Use the product to remove cover materials such as glue. The product is used for dry grinding. Only use the product on horizontal surfaces and in dry conditions. Do not use the product to grind wood.

The product is used in commercial operations by professional operators.

Use the product with an approved dust collection system.

WARNING: Do not use the product for other tasks.

Product overview

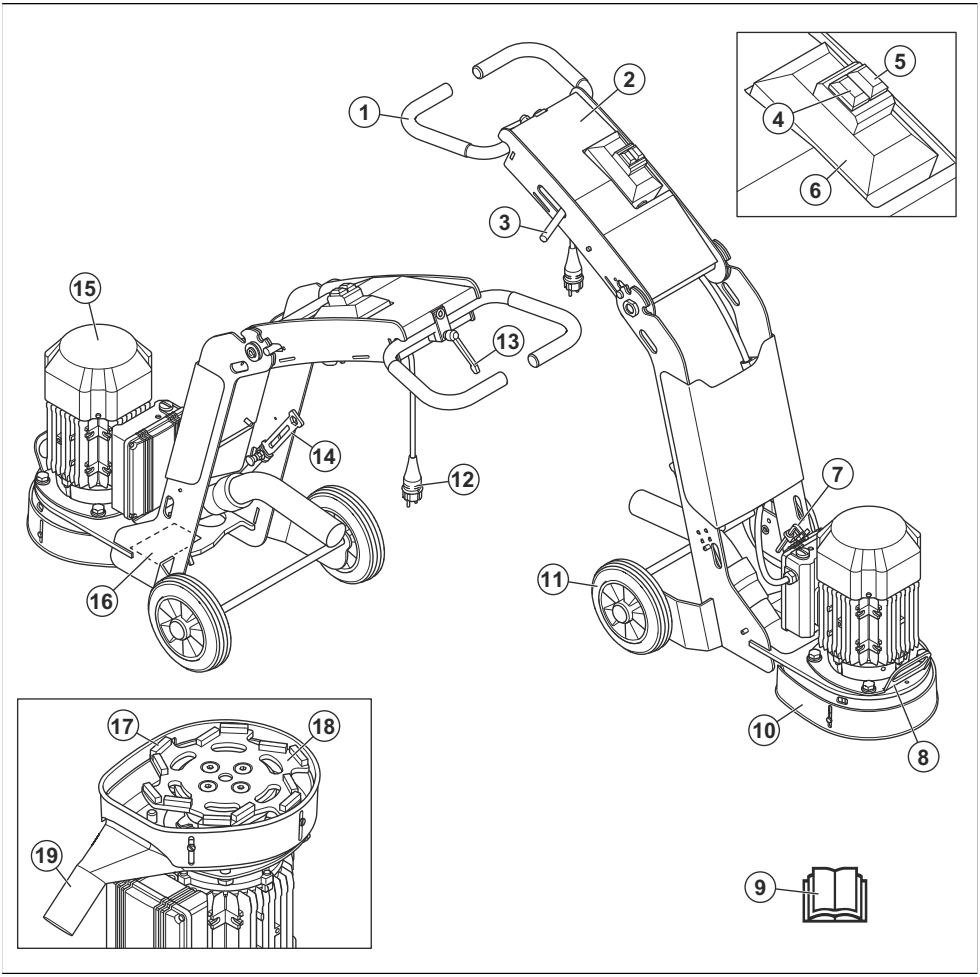

1. Handlebar
2. Handle
3. Handle adjustment lever
4. OFF button
5. ON button
6. Control panel
7. Hex key
8. Lifting handle
9. Operator's manual
10. Grinding head cover
11. Wheel
12. Power plug
13. Handlebar adjustment lever
14. Special tool
15. Electric motor
16. Type plate
17. Diamond segment
18. Grinding disc
19. Connection, dust extractor hose

Product overview

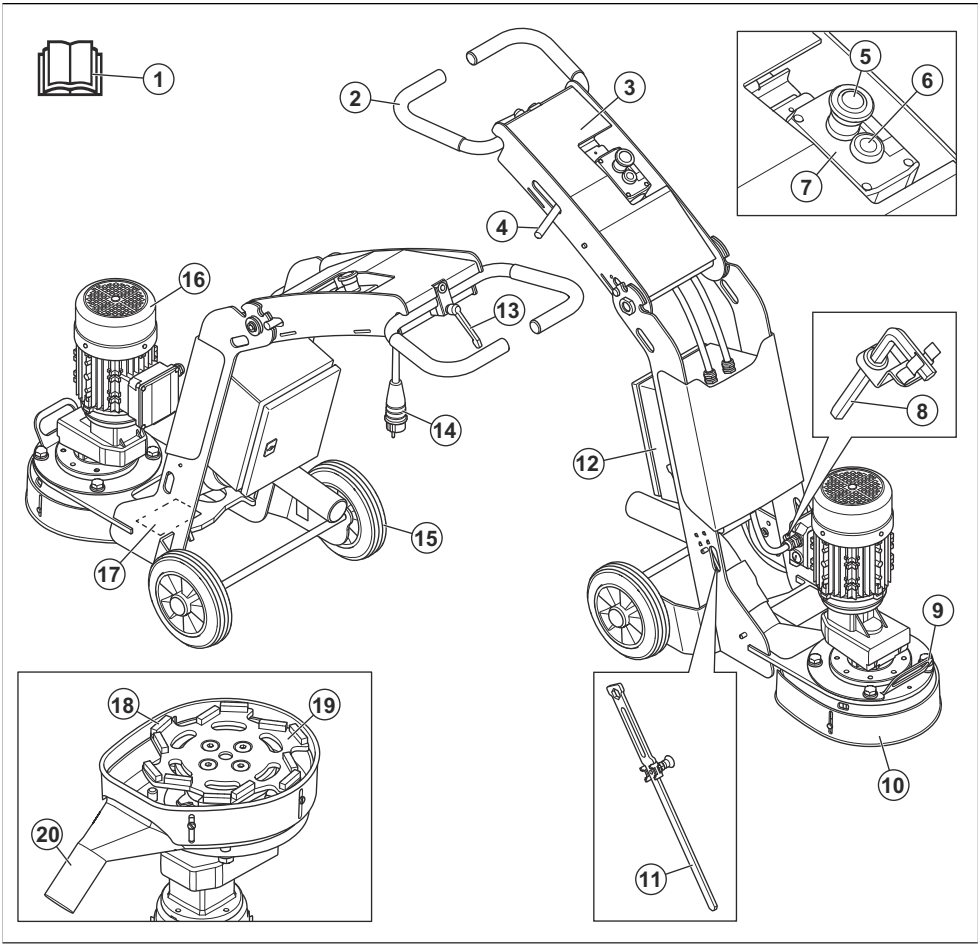

1. Operator's manual
2. Handlebar
3. Handle
4. Handle adjustment lever
5. OFF button
6. ON button
7. Control panel
8. Hex key
9. Lifting handle
10. Grinding head cover
11. Special tool
12. Electrical enclosure
13. Handlebar adjustment lever
14. Power plug
15. Wheel
16. Electric motor
17. Type plate
18. Diamond segment
19. Grinding disc
20. Connection, dust extractor hose

Symbols on the product



WARNING: This product can be dangerous and cause serious injury or death to the operator or others. Be careful and use the product correctly.



Read the manual carefully and make sure that you understand the instructions before you use the product.



Use approved eye protection.



Use approved breathing mask.



Use approved hearing protection.



Use protective gloves.



Use heavy-duty slip-resistant boots.



High voltage.



Always lift the product at the lifting eye.



Use the holes for tie-down straps to attach the product to a transport vehicle.



WARNING! The dust can cause health problems. Use an approved respiratory protection. Always make sure that there is good airflow.



This product is in compliance with applicable EC directives.

UK CA

This product complies with the applicable UK Directives.

Note: Other symbols/decals on the product refer to special certification requirements for some markets.

Type plate

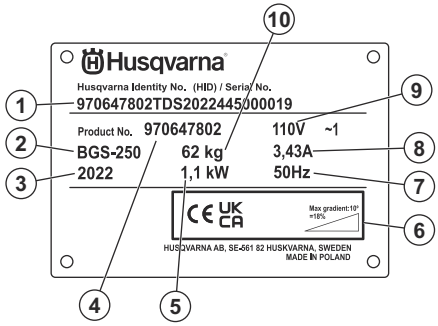

1. Serial number
2. Model
3. Production year
4. Product number
5. Motor power
6. Max gradient
7. Rated frequency
8. Rated current
9. Rated voltage
10. Product weight

Product damage

We are not responsible for damages to our product if:

- the product is incorrectly repaired.
- the product is repaired with parts that are not from the manufacturer or not approved by the manufacturer.
- the product has an accessory that is not from the manufacturer or not approved by the manufacturer.
- the product is not repaired at an approved service center or by an approved authority.

Safety definitions

Warnings, cautions and notes are used to point out specially important parts of the manual.



WARNING: Used if there is a risk of injury or death for the operator or bystanders if the instructions in the manual are not obeyed.



CAUTION: Used if there is a risk of damage to the product, other materials or the adjacent area if the instructions in the manual are not obeyed.

Note: Used to give more information that is necessary in a given situation.

General safety instructions



WARNING: Read the warning instructions that follow before you use the product.

- This product is a dangerous tool if you are not careful or if you use the product incorrectly. This product can cause serious injury or death to the operator or others. Before you use the product, you must read and understand the contents of this operator's manual.
- Save all warnings and instructions.
- Comply with all applicable laws and regulations.
- The operator and the employer of the operator must know and prevent the risks during operation of the product.
- Do not let a person operate the product unless they read and understand the contents of the operator's manual.
- Do not operate the product unless you receive training before use. Make sure that all operators receive training.
- Do not let a child operate the product.
- Only let approved persons operate the product.
- The operator is responsible for accidents that occur to other persons or their property.
- Do not use the product if you are tired, ill, or under the influence of alcohol, drugs or medicine.
- Do not use the product if you are fatigued. It is important that you stop the operation regularly.
- Always be careful and use your common sense.
- This product produces an electromagnetic field during operation. This field can under some circumstances interfere with active or passive medical implants. To decrease the risk of serious injury or death, we recommend persons with medical implants to speak to their physician and the medical implant manufacturer before operating this product.
- Keep the product clean. Make sure that you can clearly read signs and decals.
- Do not use the product if it is damaged or does not operate correctly.
- Do not do modifications to this product.
- Do not operate the product if it is possible that other persons have done modifications to the product.

Safety instructions for operation



WARNING: Read the warning instructions that follow before you use the product. Save all warnings and instructions for future operations.



WARNING: Overexposure to vibration can cause circulatory damage or nerve damage to persons with decreased blood circulation. Get medical aid if you have symptoms of overexposure to vibration. These symptoms include numbness, loss of feeling, tingling, pricking, pain, loss of strength, changes in skin color or condition. These symptoms usually show in the fingers, hands or wrists.

- Only use the product for operations that are given in this manual. Refer to *Intended use on page 2*.
- Use personal protective equipment. Refer to *Personal protective equipment on page 7*.
- Keep the work area clean and remove all loose objects that can get caught in the product.
- Only use the product in daylight or in good illuminated conditions.
- Do not go away from the product when the motor is on.
- Do not let other operators use the product if they have not read and understood this operator's manual.
- When you stop the motor, continue the grinding operation until the fan comes to a complete stop.
- Only start the product when the grinding head is put on the surface.
- Do not use the product in areas where fire or explosions can occur.
- Make sure that the tool plate does not rotate if you lift the product. The tool plate continues to rotate for a while after the motor stops.

- When you remove the diamond tools, let the product become cool and use protective gloves. Diamond tools are very hot after use.
- Make sure to connect the product to a dust extractor for removal of the dust.
- Make sure that the product is assembled correctly.
- Use the lifting eye to lift the product.
- Do not use the product if there are signs of damage.
- Only start the product when the grinding head touches the surface, unless you do a check of the ON/OFF switch.
- Only operate the product from behind with your 2 hands on the handle.
- Do not operate the product unless you have experience and receive training before use. Make sure that all operators receive training.
- Do not let a person, without knowledge of the instructions, operate the product.
- Always monitor a person, with decreased physical capacity or mental capacity, that uses the product. A responsible adult must be there at all times.
- Make sure that only approved persons are in the work area, because there is a risk of serious injury.
- Make sure that clothing, long hair and jewelry do not get caught in moving parts.
- Make sure that you are in a safe and stable position during operation.
- Sudden appearance of persons and animals can prevent safe operation of the product. Always operate the product carefully and be prepared to stop the product if it is necessary.
- Make sure that there is always one more person near when you use the product. If an accident occurs, you can receive help when it is necessary.
- Do not use a product that has been changed from its factory specification.
- Always use approved accessories. Speak to your dealer for more information.
- Do not touch the motor during operation. The motor becomes very hot and there is a risk of burn injuries.
- Always use approved protective equipment when you operate the product.

Personal protective equipment

WARNING: Read the warning instructions that follow before you use the product.

- Always use correct personal protective equipment when you operate the product. The personal protective equipment does not erase the risk of injury. The personal protective equipment decreases the grade of injury if an accident occurs. Let your dealer help you select the right equipment.
- Use approved eye protection while you operate the product.
- Do not use loose, heavy and not applicable clothing. Use clothes that let you move freely.
- Use approved protective gloves that enables a solid hold.
- Use rubber protective gloves that prevents skin irritation from wet concrete.
- Use an approved protective helmet.
- Always use approved hearing protection while you operate the product. Noise for a long period can cause noise-induced hearing loss.
- The product makes dust and fumes that contain dangerous chemicals. Use an approved breathing protection.
- Use boots with steel toe-caps and non-slip soles.
- Make sure that you have a first aid kit near.
- Sparks can occur when you operate the product. Make sure that you have a fire extinguisher near.

Work area safety

- During operation, keep bystanders away from the area shown in the illustration below. The operator must be very careful in this area during operation.

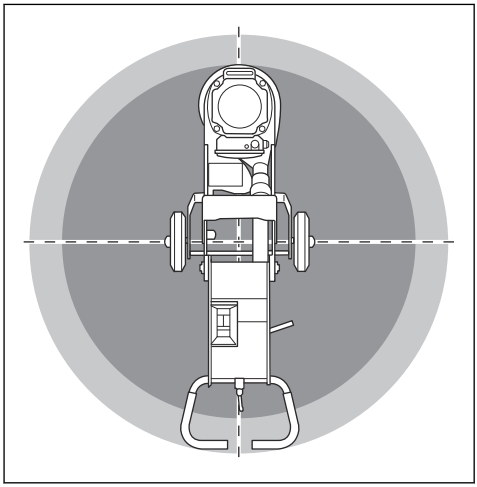

- Make sure that only approved persons are in the work area.
- Do not use the product in fog, rain, strong winds, cold weather, risk of lightning or other bad weather conditions. To use the product in bad weather or in wet locations can have a negative effect on your alertness. Bad weather can cause dangerous work conditions.
- Look out for persons, objects and situations that can prevent safe operation of the product.
- Keep the work area sufficiently illuminated.
- Do not use the product in areas where fire or explosions can occur.

Electrical safety



WARNING: There is always a risk of shocks from electrical products. Do not use the product in bad weather conditions. Do not touch lightning conductors and metal objects. Always use the product as given in this operator's manual to prevent injury.



CAUTION: The product obeys the requirements in EN61000-3-11 and is a subject for conditional connection to the power mains. Speak with the supply authority for instructions on how to connect the product.



WARNING: Always use a power supply with RCD (residual-current device). An RCD decreases the risk of electrical shock.

- Make sure that the power, fuse and mains voltage are the same as the voltage shown on the rating plate of the product.
- Always stop the product before you disconnect the power plug.
- Do not use the product if the cord or plug is damaged. Hand it in to an approved service center for repair. A damaged cable can cause serious injury and death.
- Use the cord correctly. Do not use the cord to move, pull or disconnect the product. Hold the plug to disconnect the power cord.
- Do not operate the product in water depths where the equipment of the product gets wet. The equipment can be damaged and the product can become live and cause injury.
- Do not get more moisture into the product. Prevent rain to come in touch with the product. Water that enters a power tool increases the risk of electrical shock.
- Always have the power cord disconnected when you connect or disconnect the connection for the motor cable and the electrical enclosure.
- Make sure that the power supply from the product is sufficient and constant to make sure that the motor operates correctly.
- Use correct voltage. Incorrect voltage causes power consumption and increases the temperature of the motor. This will release the safety circuit.
- Make sure that the dimension of the power cord agrees with national and local regulations.
- Make sure that the dimension of the mains socket agrees with the amperage for the electrical socket and the extension cable of the product. If the power mains has higher system resistence, a short voltage drop can occur when you start the product. This can affect the operation of other products.

Grounded product instructions



WARNING: Incorrect connection can result in electrical shock. Speak to an approved electrician if you are not sure if your mains outlet is correctly grounded.

Do not do modifications to the power plug from its factory specification. If the power plug or power cord is damaged or must be replaced, speak to your Husqvarna service agent. Obey local regulations and laws.

If you do not fully understand the instructions about the grounded product, speak to an approved electrician.

Use only grounded outdoor extension cables with grounding plugs and grounding outlet that accepts the product power plug.

The product has a grounded power cord and power plug. Always connect the product to a grounded mains outlet. This decreases the risk of electrical shock.

Do not use electrical adapters with the product.

Extension cables

- Use only approved extension cables with sufficient length.
- The rated value on the extension cable must be the same or higher than given on the rating plate of the product.
- Use grounded extension cables.
- When you operate the product outdoors, use an extension cable that is applicable for outdoor operation. This decreases the risk of electrical shock.
- Keep the connection to the extension cable dry and off the ground.
- Keep the extension cable away from heat, oil, sharp edges or moving parts. A damaged cable increases the risk of electrical shock.
- Make sure that the extension cable is in good condition and not damaged.
- Do not use the extension cable while it is wound up. This can cause the extension cable to become too hot.
- Make sure that the extension cable is behind you and the product when you use the product. This prevents damage to the extension cable.

Safety devices on the product



WARNING: Read the warning instructions that follow before you use the product.

- Do not use a product with safety devices that are damaged or do not operate correctly.

- Do a check of the safety devices regularly, refer to *Maintenance schedule on page 16*. If the safety devices are damaged or do not operate correctly, speak to your Husqvarna approved service agent.
- Do not change the safety devices.

ON and OFF buttons

The ON and OFF buttons start and stop the product.

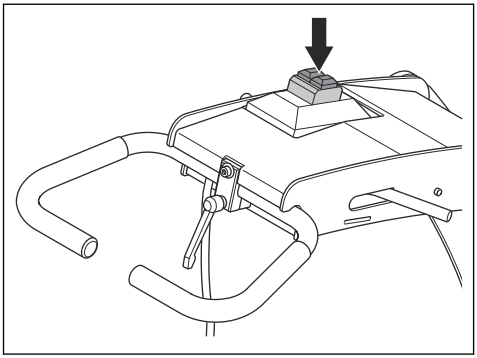

ON and OFF buttons

The ON and OFF buttons start and stop the product.

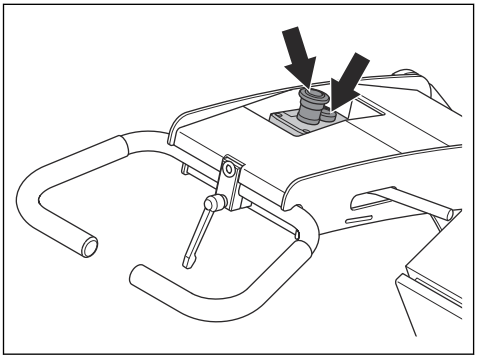

To do a check of the ON and OFF buttons

1. Push down the handle lightly to lift the grinding head from the surface, approximately 1 mm. This decreases the pressure against the surface. Do not lift the grinding head fully from the surface.

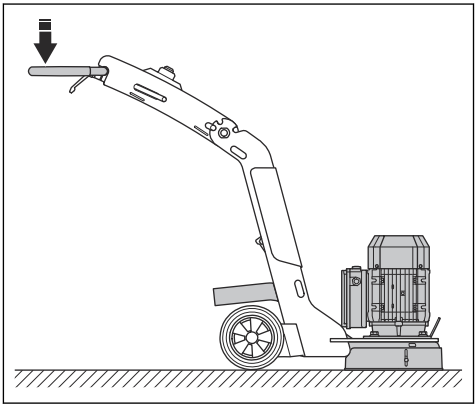

2. Push the ON button to start the product.

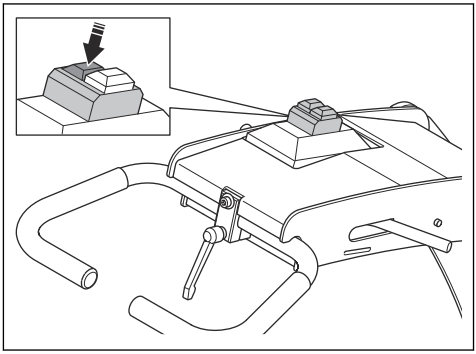

3. Wait for 5 seconds to let the product operate at idle speed.
4. Push the OFF button.

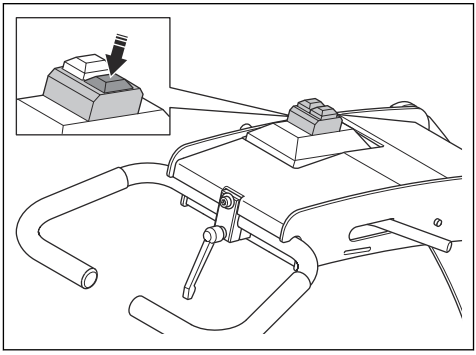

5. Make sure that the motor stops.

To do a check of the ON and OFF buttons

1. Push down the handle lightly to lift the grinding head from the surface, approximately 1 mm. This decreases the pressure against the surface. Do not lift the grinding head fully from the surface.

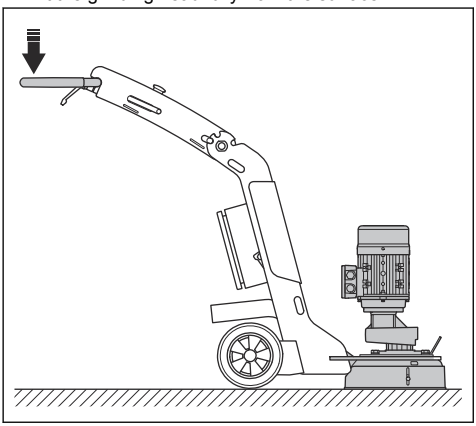

2. Push the ON button to start the product.

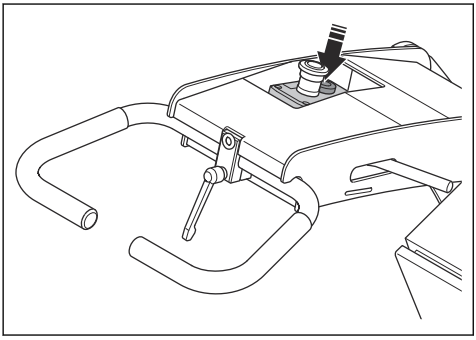

3. Wait for 5 seconds to let the product operate at idle speed.
4. Push the OFF button.

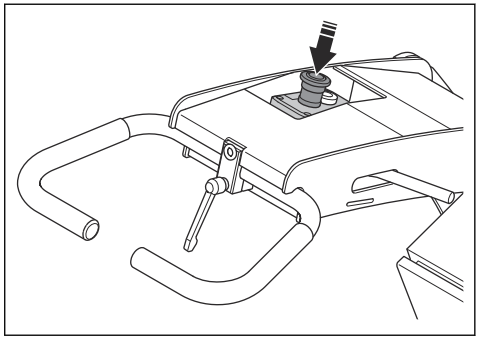

5. Make sure that the motor stops.

Safety instructions for maintenance

WARNING: Read the warning instructions that follow before you use the product. Save all warnings and instructions for future operations.

- Keep all parts in good condition and make sure that all fixtures are correctly tightened.
- Do not use a product that is damaged or does not operate correctly. Do the safety checks, maintenance and the servicing as given in this manual. All other maintenance work must be done by an approved servicing dealer.
- Stop the product and disconnect the power plug when you replace the diamond tools. Push the OFF button to stop the product.
- Do the inspection and/or maintenance with the motor stopped and the power plug disconnected.
- Do the maintenance to make sure that the product operates correctly. Refer to *Maintenance on page 16*.

Operation

Introduction

WARNING: Before you operate the product, you must read and understand the safety chapter.

To adjust the handle and the handlebar

WARNING: Be careful when you adjust the handle and the handlebar. Make sure that the handle and the handlebar locks into position. The moving parts can cause injury.

Set the handle height as close as possible to the height of the operators hip. During operation the product can pull to the side. The hip of the operator can help to stop this movement to the side.

1. Hold the handlebar and pull the handle adjustment lever (A).

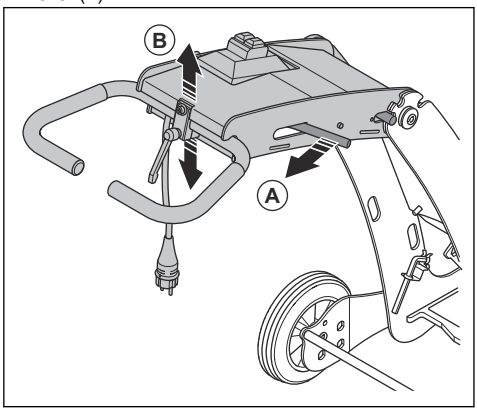

2. Adjust the handle (B) to an applicable operation height.
3. Release the handle adjustment lever (A) to lock the handle position.
4. Loosen the handlebar adjustment lever (C) and adjust the handlebar (D) to an applicable position.

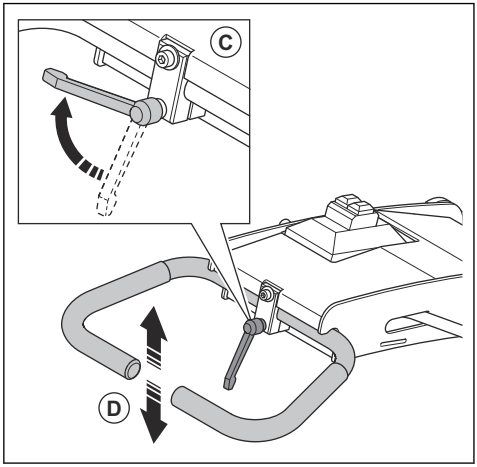

5. Pull the handlebar adjustment lever (E) out and turn it down to lock the handlebar into position (F).

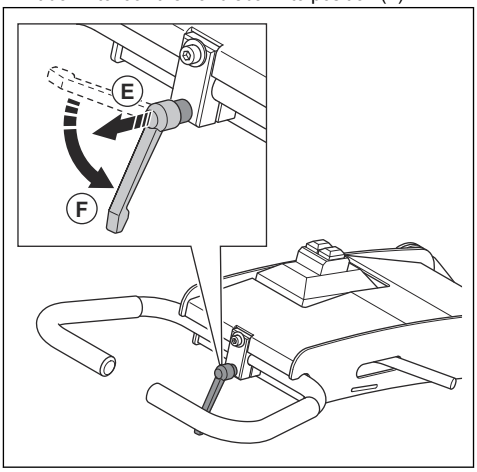

Basic working techniques

- Make sure that the product always moves to get the best grind result.
- Do the operation in parallel tracks. Make sure that the hose and the power cord (A) of the dust extractor (B) and the product (C) do not become twisted.

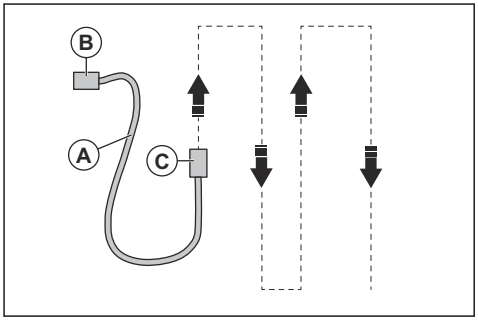

- Make sure that the product always moves when it is in operation.
- Sweep the product from side to side while you operate forward.

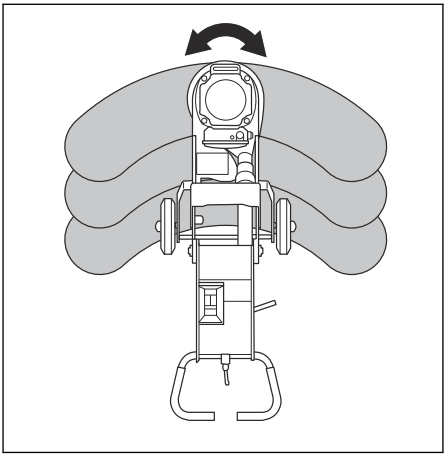

Diamond tools

There are many types of diamond tools for the product. Speak to your approved service center or go to to select correct diamond tool.

To replace the diamond tools

WARNING: Always disconnect the power plug before you replace the diamond tools, to prevent accidental start.

WARNING: Use protective gloves, the diamond tools can become very hot.

WARNING: Use approved respiratory protection when you replace the diamond tools. The dust below the grinding head is dangerous to your health.

WARNING: Use the dust extractor when you replace the diamond tools. The dust extractor will decrease the dust that can cause health problems.

1. Stop the product and disconnect the power plug. Refer to *To stop the product on page 14*.
2. Adjust the handlebar to upright position.

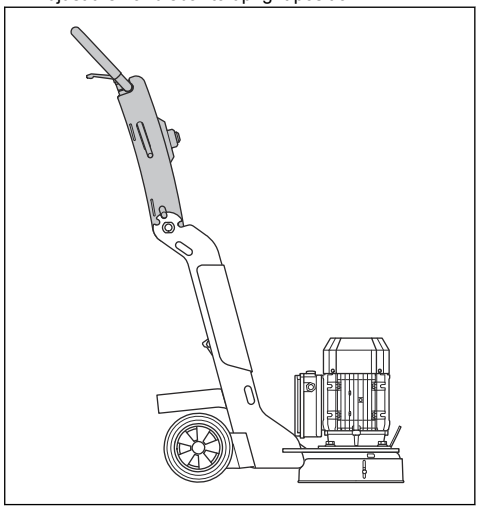

3. Tilt the product rearward and fold down the handlebar until the handle is on the floor.

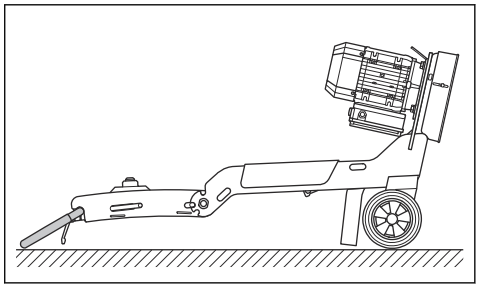

CAUTION: Make sure that the power cord and the dust extractor hose do not become damaged when you tilt the product.

CAUTION: Put a piece of cloth or thin wood below the handle to prevent damage to the floor.

WARNING: Make sure that the product is in a stable position before you replace the diamond tools.

4. Put the special tool (A) through the slots to prevent movement of the tool plate.

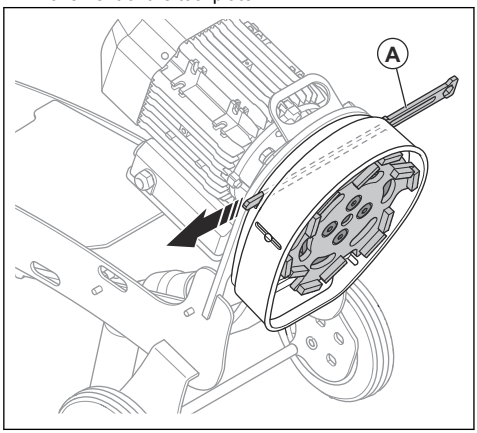

5. Remove dust with the dust extractor.
6. Use a hex key to remove the 4 bolts that holds the grinding disc.
7. Clean the tool plate with the dust extractor.
8. Attach a new grinding disc (B) and the 4 bolts. Tighten the bolts with a hex key.

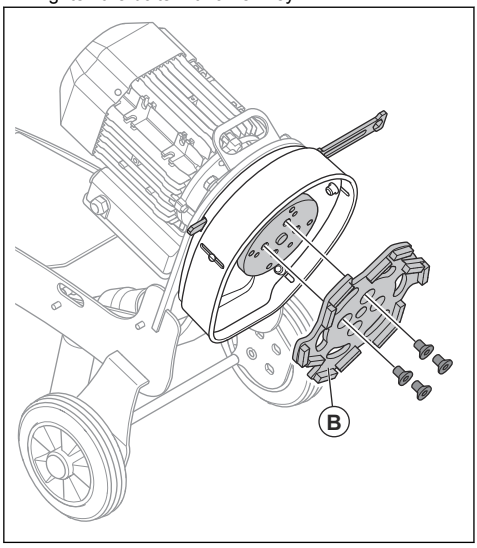

CAUTION: Make sure that the flexible coupling is not damaged.

9. Remove the special tool.
10. Carefully lift the product at the handlebar to operation position *To adjust the handle and the handlebar on page 10*.

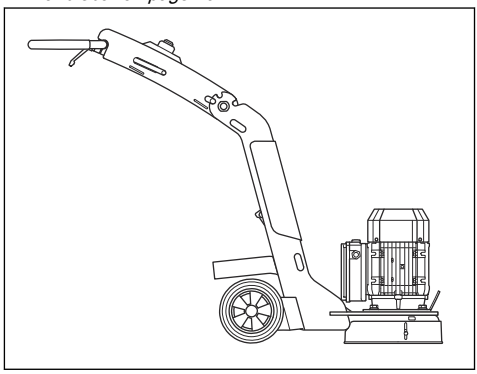

To do before you operate the product

1. Read the operator's manual carefully and make sure that you understand the instructions.
2. Do daily maintenance. Refer to *Daily maintenance on page 16*.
3. Make sure that the product is assembled correctly and is not damaged.
4. Put the product on the work area.
5. Make sure that there are diamond tools on the tool plate and that they are tightly attached.
6. Connect the dust extractor to the product. Refer to *To connect a dust extractor on page 15*.
7. Adjust the handlebar to set the necessary work height.
8. Connect the power plug of the product into the mains outlet.
9. Make sure that you know in which direction the motor rotates.

To start the product

1. Push down the handle lightly to lift the grinding head from the surface, approximately 1 mm. This decreases the pressure against the surface. Do not lift the grinding head fully from the surface.

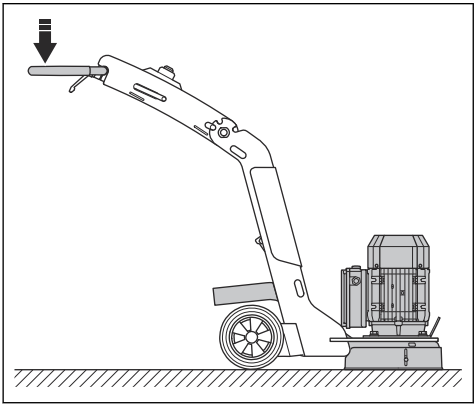

2. Push the ON button to start the product. In less than 5 seconds the product operates at the idle speed.

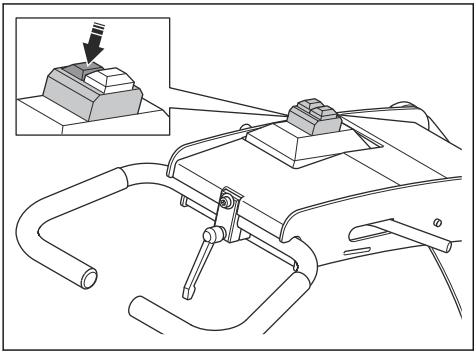

To start the product

1. Push down the handle lightly to lift the grinding head from the surface, approximately 1 mm. This decreases the pressure against the surface. Do not lift the grinding head fully from the surface.

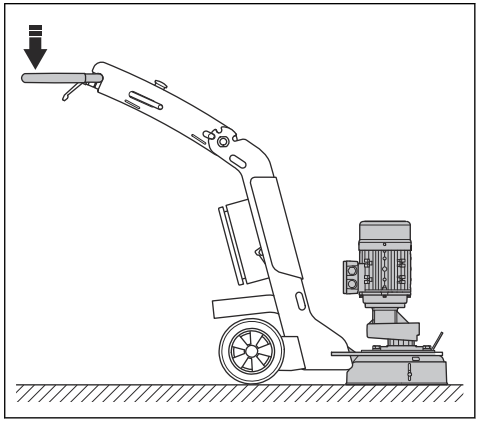

2. Push the ON button to start the product. In less than 5 seconds the product operates at the idle speed.

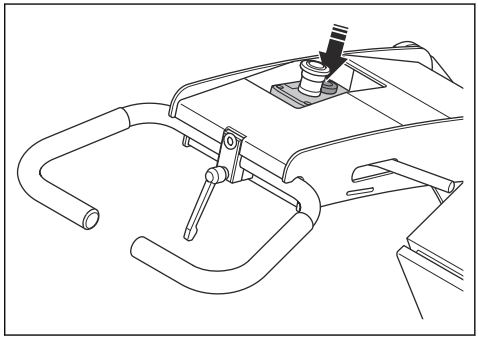

To stop the product

CAUTION: Do not lift the tool plate from the surface when you stop the motor. The tool plate rotates for a while after the motor stops. Much of the dust can blow off into the air and the surface can become damaged.

1. Push the OFF button to stop the motor.

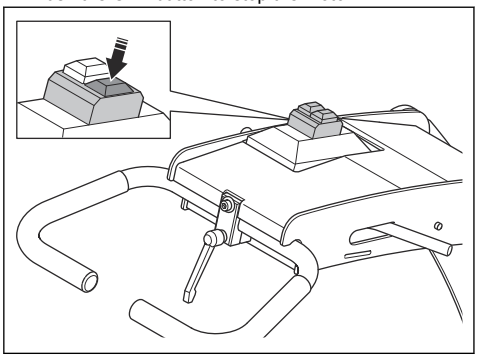

2. Keep the tool plate against the surface until it fully stops. Make sure that the tool plate does not rotate before you lift up the front.

CAUTION: If you grind adhesive asphalt, paint or equivalent material, lift up the front of the product slightly when the tool plate stops. The product can attach to the adhesive surface if it is not lifted.

3. Pull out the power plug.

To stop the product

CAUTION: Do not lift the tool plate from the surface when you stop the motor. The tool plate rotates for a while after the motor stops. Much of the dust can blow off into the air and the surface can be damaged.

1. Push the OFF button to stop the motor.

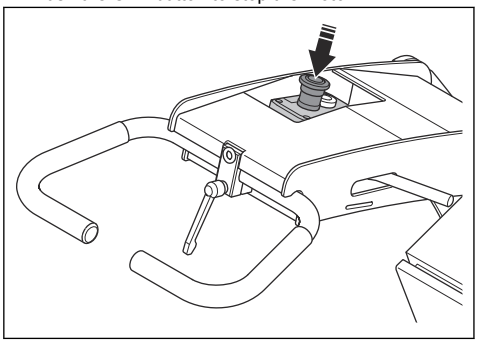

2. Keep the tool plate against the surface until it fully stops. Make sure that the tool plate does not rotate before you lift up the front.

CAUTION: If you grind adhesive asphalt, paint or equivalent material, lift up the front of the product slightly when the tool plate stops. The product can attach to the adhesive surface if it is not lifted.

3. Pull out the power plug.

To change the position of the wheels

There are 2 possible wheel positions in the frame. The rear hole (A) is used during standard grinding and polishing operation. The front hole (B) is used to decrease the grinding pressure.

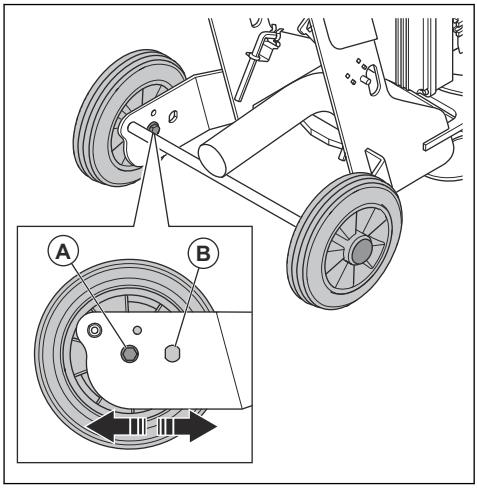

1. Remove the bolts, the washers and the wheel from the frame.
2. Install in the opposite sequence in the correct hole in the frame.
3. Do the same procedure on the opposite side of the product.

To connect a dust extractor

Use a Husqvarna dust extractor system with minimum HEPA 13 filter.

1. Connect the dust extractor to the product. Use a 50 mm hose.

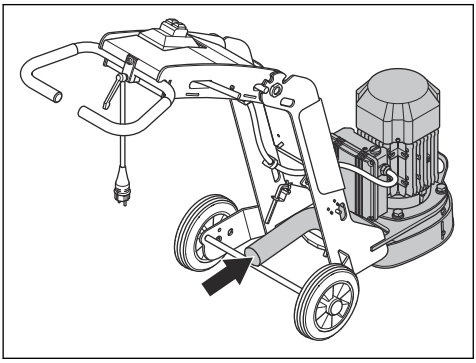

2. Make sure that the filters in the dust extractor are clean and not damaged. Monitor the dust during the operation.

Maintenance

Introduction

WARNING: Before you do maintenance, you must read and understand the safety chapter.

WARNING: The product must be on level ground when you do maintenance.

WARNING: Disconnect the power plug from the power supply before you do maintenance.

WARNING: The product must become cool before you do maintenance. The motor becomes very hot during operation and there is a risk of burn injuries.

For all servicing and repair work on the product, special training is necessary. Husqvarna guarantees the availability of professional repairs and servicing. If your dealer is not a service agent, speak to them for information about the nearest service agent.

For more detailed information, refer to www.husqvarnaconstruction.com.

Daily maintenance

Daily maintenance means that you clean the product. Also that you do a check of the electrical supply, grinding head and the grind holder.

Maintenance schedule

* = General maintenance done by the operator. The instructions are not given in this operator's manual.

X = The instructions are given in this operator's manual.

General product maintenance	Daily	Weekly	Each 3 months
Clean the product. Refer to *To clean the product on page 17*.	X		
Do a check of all safety devices. Refer to *Safety devices on the product on page 8*.	X		
Make sure that nuts and screws are tight.	*		
Clean the electrical enclosure.	*		
Do a check of the electrical components, the cables and the connections for wear and damages.	*		
Do a check of the hose connections. Do a check of all hoses on the product for damages or leakage.	*		

General product maintenance	Daily	Weekly	Each 3 months
Make sure that the dust hoses are not damaged and free of blockage.	*		
Make sure that the dust collector is empty and connected correctly.	*		
Do a check of the grinding disc for damages and wear. Refer to *To do a check of the grind holder on page 17*.	X		
Do a check of the emergency stop button. Refer to *To do a check of the ON and OFF buttons on page 9*.	X		
Do a check of the grinding head cover. Refer to *To do a check of the grinding head cover on page 18*.	X		
Make sure that the power cord and extension cable are in good condition and not damaged.	*		
Do a check of the residual curent device (RCD) for the power suply.	*		
Do a check of the rubber flexible coupling. Refer to *To do a check of the grind holder on page 17*.		X	
Clean the product with a moist cloth.			*

To clean the product

CAUTION: A blocked air intake decreases the performance of the product and can cause the motor to become too hot.

- Always pull out the plug from the mains outlet before you clean, do maintenance or assemble the product.
- Always clean all the equipment at the end of the work day. Do not use a high pressure washer to clean the product.
- Always do the maintenance on level ground.
- Remove blockage from all air openings. The product must always have sufficiently cool temperature.

To do a check of the electrical supply

WARNING: Do not use damaged cables. A damaged cable can cause serious injury or death.

- Make sure that the power cord and extension cable are not damaged and in good condition.
- Do not use the product if the power cord is damaged. Let an approved service center repair the product.

To do a check of the grind holder

WARNING: Always disconnect the power plug before you do a check of the grind holder, to prevent accidental start.

WARNING: Use protective gloves, the diamond tools can become very hot.

WARNING: Use approved respiratory protection when you do a check of the grinder. The dust below the grinding head is dangerous to your health.

CAUTION: The condition of the grind holder is important for the performance and the safety.

1. Stop the product and disconnect the power plug. Refer to *To stop the product on page 14*.

2. Adjust the handlebar to upright position.

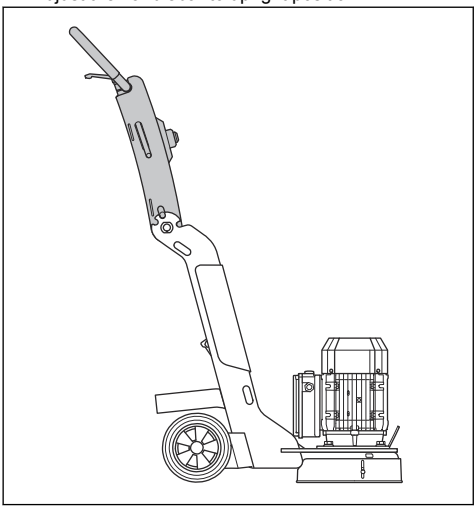

3. Tilt the product rearward and fold down the handlebar until the handle is on the floor.

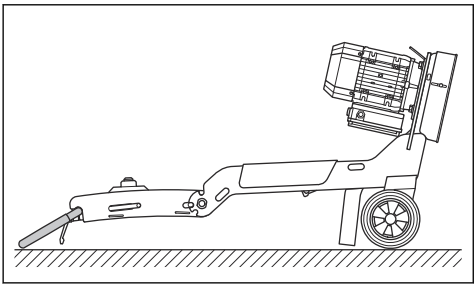

CAUTION: Make sure that the power cord and the dust extractor hose do not become damaged when you tilt the product.

CAUTION: Put a piece of cloth or thin wood below the handle to prevent damage to the floor.

4. Put the special tool through the slots to prevent movement of the tool plate.
5. Remove dust with the dust extractor.
6. Remove the tool plate (A).

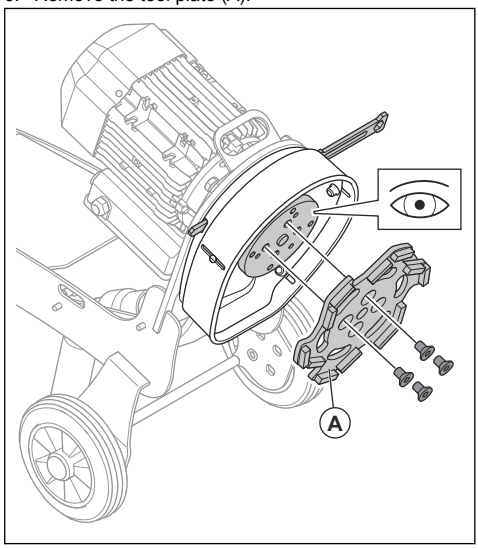

7. Examine the grind holder for damages and examine the wear of the rubber flexible coupling.
8. Replace the rubber flexible coupling if it is damaged or does not operate correctly.

To do a check of the grinding head cover

- Examine the grinding head cover for damages.
- Make sure the grinding head cover can move up and down freely.

CAUTION: If the grinding head cover does not move freely, the dust collection can become unsatisfactory during operation.

- If the grinding head cover does not operate correctly, speak to your Husqvarna service agent

Troubleshooting

Problem	Cause	Solution
Too much vibration and/or unusual noises.	The grinding disc is worn or damaged.	Examine the grinding disc for damaged parts and too much movement.
	The bearing is damaged.	Do a check of the bearing on the axle drive shaft and replace if it is necessary.
	Unwanted material deposit on the coupling.	Clean the coupling.
Decreased or no grinding performance.	The diamond tools are worn.	Replace the worn parts.
	The incorrect type of diamond tools for the surface.	Replace the diamond tools with correct diamond tools for the surface.
The product does not start.	The stop button is engaged during first start up.	Disconnect the power cord and wait for 1 minute until all power is out of the product. Connect again the power cord and start product.
	A damaged component.	Replace the damaged component.
	Incorrect phase comes into the product.	Do a check of the power supply.
	The extension cable is disconnected or damaged.	Connect the extension cable or if it is necessary, replace the extension cable.
	No power supply.	Connect the product to a power outlet.
The product stops after a while.	The motor protection switch is in operation because of overload.	Decrease the load.
	The motor has a damage.	Do a check of the motor.
The product is not easy to hold on to.	The incorrect type of diamond tools for the surface.	Replace the diamond tools with correct diamond tools for the surface.
The product makes an irregular scratch pattern.	The diamond tools are incorrectly attached or attached at different heights on the grinding disc.	Make sure that all diamond tools are installed correctly and have the same height.
	The grinding disc is worn or damaged.	Do a check on the grinding discs for broken sections or too much movement.
There are sudden unwanted movements in the product.	The grinding disc is worn or damaged.	Examine the grinding disc for damaged parts and too much movement.
	The diamond tools are incorrectly attached or attached at different heights on the grinding disc.	Make sure that all diamond tools are installed correctly and that all have the same height.
The internal circuit breaker releases.	Too high a load or not sufficient power supply.	Do a check of the power supply.
		Decrease the grinding pressure, increase the number of diamond tools or increase the bond hardness.

Problem	Cause	Solution
The product stops again when you start it.		Speak to an approved service center.

Transportation and storage

Transportation of the product

- Safely attach the product during transport to prevent damages and accidents.
- Put some type of protection on the product during transportation. The protection keeps natural elements such as rain and snow away from the product.
- The product can be divided into 2 components. This makes the transportation easier.
- Always use the lifting eye that is attached to the product when you lift and move the product.

To set the product in transport position

1. Disconnect the power plug.
2. Disconnect the dust extractor.
3. Fold down the handle and the handlebar.

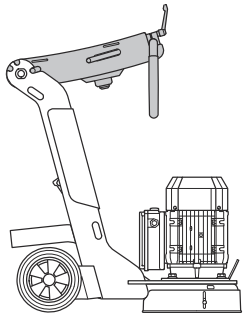

To attach the product to a vehicle for transportation

The product has holes that are used with tie-down straps to attach the product to the transportation vehicle.

1. Attach the tie-down straps in the holes.

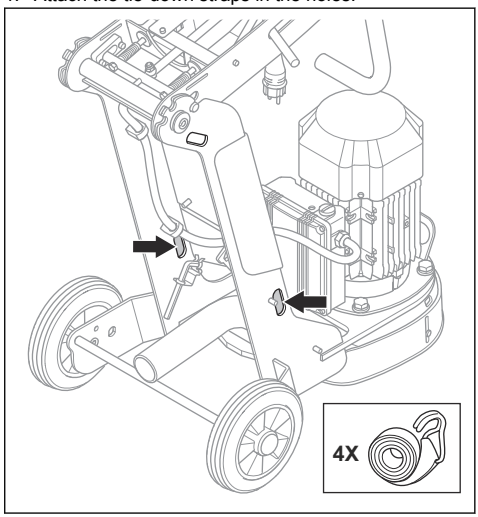

2. Attach and tighten the tie-down straps to the vehicle.

To lift the product

WARNING: Make sure that the lifting equipment has the correct specification to lift the product safely. The type plate on the product shows the product weight.

WARNING: Do not walk or stay below or near a lifted product. Keep bystanders away from the work area.

WARNING: Do not lift a damaged product. Make sure that the lifting eyes are correctly installed and not damaged.

1. Use the lifting eyes to lift the product.

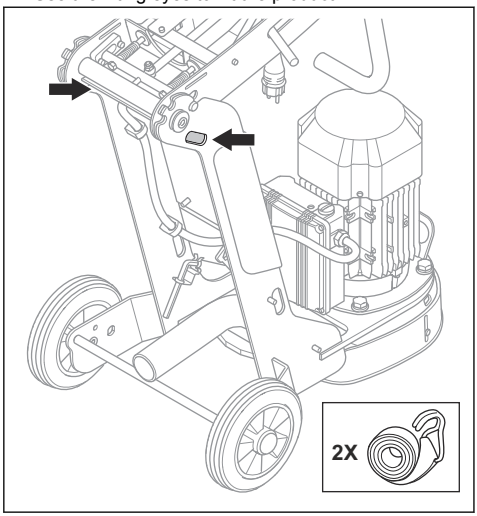

2. Lift the product safely.

WARNING: Do not lift the product by hand.

Storage of the product

- Storage of the product must be indoors only.
- Keep the product in a locked area to prevent access for children or persons that are not approved.
- Keep the product in a dry and frost free area.

Technical data

Technical data

	230V	110V
Frequency machine, Hz	50	50-60
Motor power, kW/hp	2.2/3.0	1.1/1.5
Rated current, A	13.5	19.8
Rated voltage, V	230	100-120
Weight, kg/lbs	65/143	63/139
Grinding width, mm/in.	250/10	250/10
Grinding pressure, kg/lbs	32/71	21/46
The speed that the tool plate rotates, rpm	1410	745

Sound levels

Item	230V	110V
Noise emissions [1]		
Sound power level L_{WA} (measured) (with vacuum cleaner), dB (A)	98.3	91.2

[1] Noise emission in the environment measured as sound power according to EN 60335-2-72. Expected measurement uncertainty 2.5 dB(A).

Item	230V	110V
Sound levels [2]		
Sound pressure level at the operators ear (with vaccum cleaner), dB (A)	84.4	77.4
Vibration levels [3]		
Handle right, m/s^2	5.6	2.5
Handle left, m/s^2	4.6	1.9

Extension cables

Cable lenght	Cross section			
	≤ 16 A	≤ 32 A	≤ 63 A	≤ 125 A
Calculated at a pre-fuse GG[1]	16 amp	32 amp	63 amp	125 amp
> 20m	1.5 mm^2	2.5 mm^2	10 mm^2	25 mm^2
20m > 50m	2.5 mm^2	4 mm^2	10 mm^2	25 mm^2
50m > 75m	4 mm^2	6 mm^2	16 mm^2	35 mm^2

[2] Sound pressure level according to EN 60335-2-72. Expected measurement uncertainty 4 dB(A).
[3] Vibration level according to EN 60335-2-72. Reported data for vibration level has a typical statistical dispersion (standard deviation) of 1 m/s^2

Product dimensions

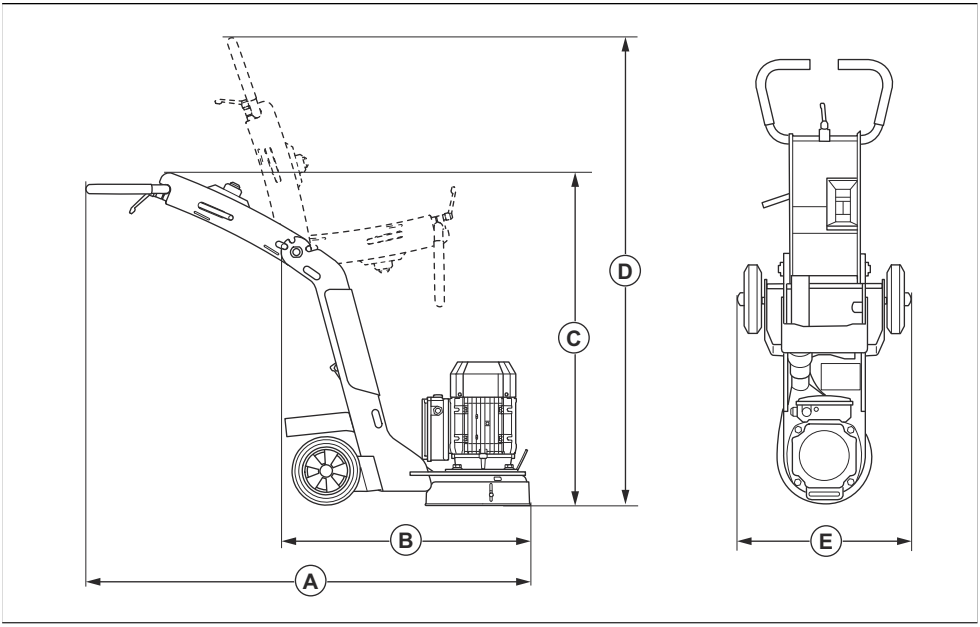

A	Length folded, mm	1471
B	Width, mm	788
C	Height, mm	1315
D	Length unfolded, mm	2322

Declaration of Conformity

EC Declaration of Conformity

We Husqvarna AB, SE-561 82 Huskvarna, Sweden, tel: +46-36-146500, declare on our sole responsibility that the product:

Description	Floor grinder
Brand	Husqvarna
Type/Model	BGS 250
Identification	Serial numbers dating from 2024 and onwards

complies fully with the following EU directives and regulations:

Directive/Regulation	Description
2006/42/EC	"relating to machinery"
2014/30/EU	"relating to electromagnetic compability"

and that the following standards and/or technical specifications are applied;

EN ISO 12100:2010

EN 60335-2-72:2012

EN 55014-1:2017+A11:2020

EN 55014-2:1997+A1:2001+A2:2008+AC:1997

Partille, 2024-03-12



Martin Huber

R&D Director, Concrete Surfaces & Floors

Husqvarna AB, Construction Division

Responsible for technical documentation

UK Declaration of Conformity

We Husqvarna AB, SE-561 82 Huskvarna, Sweden, tel: +46- 36-146500, declares on our sole responsibility that the product:

Description	Floor grinder
Brand	Husqvarna
Type/Model	BGS 250
Identification	Serial numbers dating from 2024 and onwards

complies fully with the following UK regulations:

The Supply of Machinery (Safety) Regulations 2008
Electromagnetic Compability Regulations 2016

and that the following standards and/or technical specifications are applied;

EN ISO 12100:2010

EN 60335-2-72:2012

EN 55014-1:2017+A11:2020

EN 55014-2:1997+A1:2001+A2:2008+AC:1997

Partille, 2024-03-12



Martin Huber

R&D Director, Concrete Surface & Floors

Husqvarna AB, Construction Division

Responsible for technical documentation

UK Importer:
Husqvarna UK Ltd
Preston Road, Co. Durham
DL5 6UP

Inhalt

Einleitung....26
Sicherheit....30
Betrieb....35
Wartung....40
Fehlerbehebung....43
Transport und Lagerung....44
Technische Angaben....46
Konformitätserklärung....48

Einleitung

Pflichten des Betreibers

WARNUNG: Die Verarbeitung von Beton und Stein mittels Verfahren wie Schneiden, Schleifen oder Bohren erzeugt (insbesondere im Trockenbetrieb) Staub, der aus dem zu bearbeitenden Material stammt und häufig Siliziumdioxid enthält. Siliziumdioxid ist ein grundlegender Bestandteil von Sand, Quarz, Ziegelton, Granit und zahlreichen anderen Mineralien und Gesteinen. Einer übermäßigen Menge davon ausgesetzt zu werden, kann folgende Gesundheitsrisiken verursachen:

Atemwegserkrankungen (die die Atmung beeinträchtigen), darunter chronische Bronchitis, Silikose und Lungenfibrose durch den Kontakt mit Siliziumdioxid. Diese Krankheiten können lebensgefährlich sein.

Hautreizungen und Hautausschlag.

Krebserkrankung gemäß NTP* und IARC* */ National Toxicology Program, Internationale Agentur für Krebsforschung.

Ergreifen Sie Vorsichtsmaßnahmen:

Vermeiden Sie das Einatmen von und den Hautkontakt mit Staub, Nebel und Dämpfen.

Tragen Sie geeigneten Atemschutz, und stellen Sie sicher, dass alle umstehenden Personen ebenfalls geeigneten Atemschutz tragen, wie z. B. Atemschutzmasken, die mikroskopisch kleine Partikel filtern. (Siehe OSHA 29 CFR Teil 1926.1153)

Um Staubemissionen zu minimieren, verwenden Sie nach Möglichkeit immer Wasser zur Staubbindung. Falls Trockenbetrieb erforderlich ist, verwenden Sie einen geeigneten Staubabsauger.

Der Eigentümer/Arbeitgeber ist verpflichtet, nur entsprechend ausgebildete Personen mit der Bedienung des Gerätes zu betrauen. Aufsichtspersonen und Bediener haben sämtliche Anweisungen in dieser Bedienungsanleitung zur Kenntnis zu nehmen. Insbesondere ist auf Folgendes zu achten:

- Sicherheitshinweise des Geräts.
- Vorgesehene Anwendungsbereiche des Geräts.
- Nutzungs- und Wartungshinweise des Geräts.

Die Nutzung dieses Geräts ist möglicherweise durch nationale/örtliche Bestimmungen eingeschränkt. Erkundigen Sie sich vor der Inbetriebnahme des Geräts über geltende Bestimmungen.

Gerätebeschreibung

Das Gerät ist eine elektrische Bodenschleifmaschine für horizontale Oberflächen. Der Schleifbereich reicht von rauen bis hin zu glatteren Oberflächen.

Das Gerät bietet unter anderem folgende Funktionen:

- Eine Schleifkopfabdeckung, die Bewegungen der Oberflächenschicht anpasst.
- Ein Schleifbereich von 250 mm.

Verwendungszweck

Das Gerät wird zum Schleifen von Oberflächen von Materialien mit unterschiedlichen Härten wie Naturstein, Terrazzo und Beton verwendet. Verwenden Sie das Gerät zum Entfernen von Deckmaterialien wie Klebstoff. Dieses Gerät wird zum Trockenschleifen verwendet. Verwenden Sie dieses Gerät nur auf waagerechten Oberflächen und unter trockenen Bedingungen. Verwenden Sie das Gerät nicht, um Holz zu schleifen.

Das Gerät ist für den gewerblichen Betrieb und für professionelle Bediener vorgesehen.

Verwenden Sie das Gerät mit einem zugelassenen Staubauffangsystem.

WARNUNG: Verwenden Sie das Gerät nicht für andere Aufgaben.

Geräteübersicht

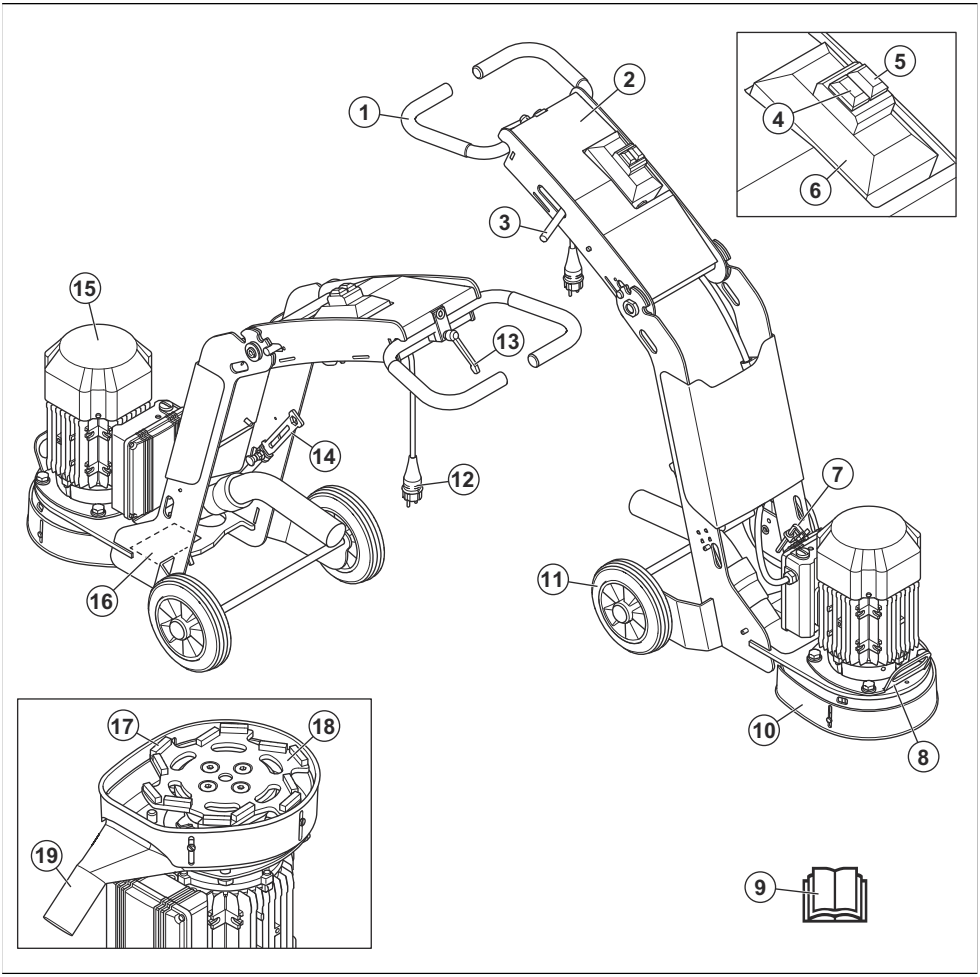

1. Handgriff
2. Handgriff
3. Griffeinstellungshebel
4. OFF-Taste
5. ON-Taste
6. Bedienfeld
7. Inbusschlüssel
8. Hebegriff
9. Bedienungsanleitung
10. Schleifkopfabdeckung
11. Rad
12. Netzstecker
13. Lenker-Einstellungshebel
14. Spezialwerkzeug
15. Elektromotor
16. Typenschild
17. Diamantsegment
18. Schleifscheibe
19. Anschluss, Staubabsaugschlauch

Geräteübersicht

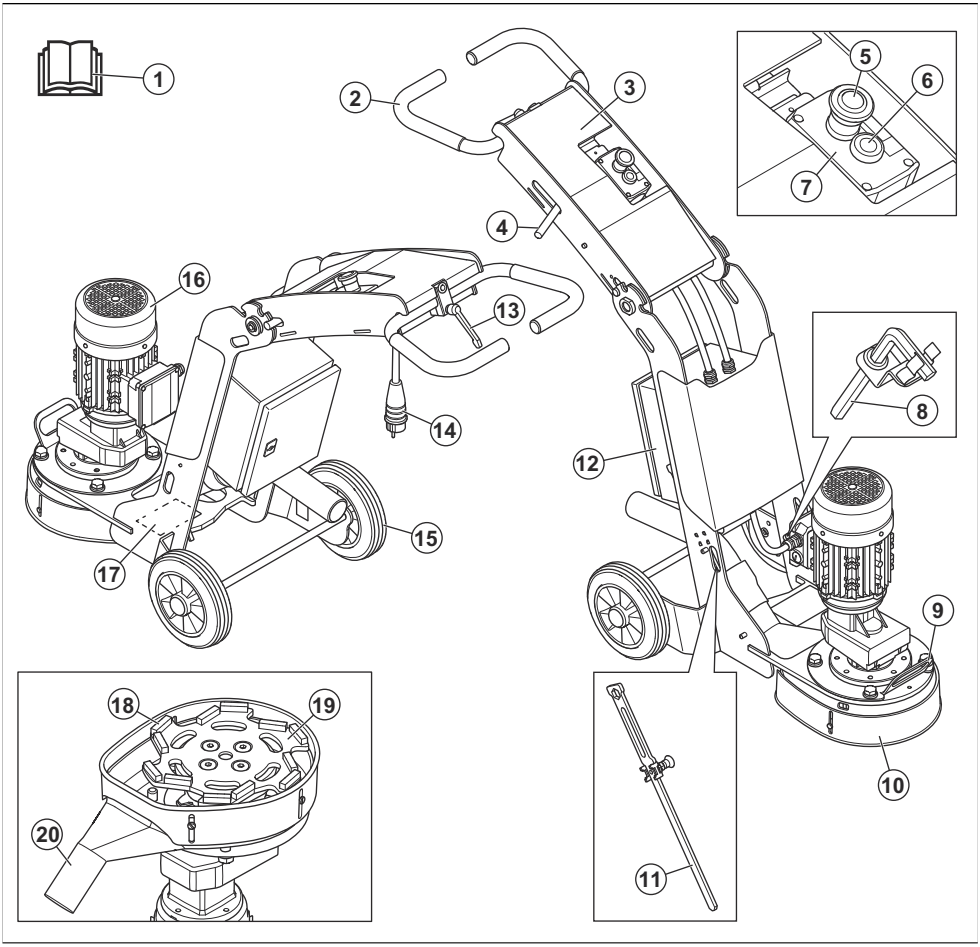

1. Bedienungsanleitung
2. Handgriff
3. Handgriff
4. Griffeinstellungshebel
5. OFF-Taste
6. ON-Taste
7. Bedienfeld
8. Inbusschlüssel
9. Hebegriff
10. Schleifkopfabdeckung
11. Spezialwerkzeug
12. Schaltkasten
13. Lenker-Einstellungshebel
14. Netzstecker
15. Rad
16. Elektromotor
17. Typenschild
18. Diamantsegment
19. Schleifscheibe
20. Anschluss, Staubabsaugschlauch

Symbole auf dem Gerät



WARNUNG: Dieses Gerät kann gefährlich sein und schwere oder tödliche Verletzungen des Bedieners oder anderer Personen verursachen. Gehen Sie vorsichtig vor, und verwenden Sie das Gerät ordnungsgemäß.



Lesen Sie die Bedienungsanleitung sorgfältig durch, und machen Sie sich mit den Anweisungen vertraut, bevor Sie das Gerät verwenden.



Tragen Sie einen zugelassenen Augenschutz.



Tragen Sie einen zugelassenen Atemschutz.



Tragen Sie einen zugelassenen Gehörschutz.



Tragen Sie stets Schutzhandschuhe.



Tragen Sie robuste und rutschfeste Stiefel.



Hochspannung.



Heben Sie das Gerät immer an der Huböse an.



Verwenden Sie die Löcher für Zurrgurte, um das Gerät an einem Transportfahrzeug zu befestigen.



WARNUNG! Der Staub kann zu gesundheitlichen Problemen führen. Tragen Sie einen zugelassenen Atemschutz. Sorgen Sie immer für eine gute Luftzirkulation.



Dieses Gerät entspricht den geltenden EU-Richtlinien.



Dieses Gerät entspricht den geltenden Richtlinien für GB.

Hinweis: Sonstige Symbole/Aufkleber auf dem Gerät beziehen sich auf spezielle Zertifizierungsanforderungen, die in bestimmten Ländern gelten.

Typenschild

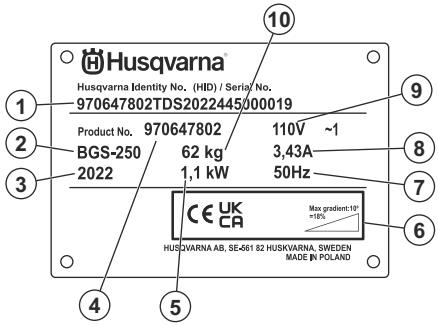

1. Seriennummer
2. Modell
3. Baujahr
4. Gerätenummer
5. Motorleistung
6. Max. Steigung
7. Nennfrequenz
8. Nennstrom
9. Nennspannung
10. Gerätegewicht

Produktschäden

Wir haften nicht für Schäden an unserem Produkt, wenn:

- das Gerät nicht ordnungsgemäß repariert wird.
- das Gerät mit Teilen repariert wird, die nicht vom Hersteller stammen oder nicht vom Hersteller zugelassen sind.
- ein Zubehörteil mit dem Gerät verwendet wird, das nicht vom Hersteller stammt oder nicht vom Hersteller zugelassen ist.
- das Gerät nicht bei einem zugelassenen Service Center oder von einem zugelassenen Fachmann repariert wird.

Sicherheitsdefinitionen

Warnungen, Vorsichtsmaßnahmen und Hinweise werden verwendet, um auf besonders wichtige Teile der Bedienungsanleitung hinzuweisen.

WARNUNG: Wird verwendet, wenn bei Nichtbeachtung der Anweisungen in diesem Handbuch die Gefahr von Verletzung oder Tod des Bedieners oder anderer Personen besteht.

ACHTUNG: Wird verwendet, wenn bei Nichtbeachtung der Anweisungen in diesem Handbuch die Gefahr von Schäden am Gerät, an anderen Materialien oder in der Umgebung besteht.

Hinweis: Für weitere Informationen, die in bestimmten Situationen nötig sind.

Allgemeine Sicherheitshinweise

WARNUNG: Lesen Sie die folgenden Warnhinweise, bevor Sie das Gerät verwenden.

- Dieses Gerät ist ein gefährliches Werkzeug, wenn Sie nicht aufpassen oder es unsachgemäß verwenden. Dieses Gerät kann schwere oder tödliche Verletzungen des Bedieners oder anderer Personen verursachen. Es ist sehr wichtig, dass Sie vor der Anwendung des Geräts den Inhalt dieser Bedienungsanleitung gelesen und verstanden haben.
- Bewahren Sie alle Warn- und Sicherheitshinweise auf.
- Halten Sie alle geltenden Gesetze und Vorschriften ein.
- Der Bediener und dessen Arbeitgeber müssen die mit dem Betrieb des Geräts verbundenen Gefahren kennen und vermeiden.
- Untersagen Sie allen Personen die Benutzung des Geräts, bis diese den Inhalt der Bedienungsanleitung gelesen und verstanden haben.
- Verwenden Sie das Gerät nicht, ohne vorher dafür geschult worden zu sein. Stellen Sie sicher, dass alle Bediener Schulungen erhalten.
- Lassen Sie nicht zu, dass Kinder das Gerät verwenden.
- Es dürfen nur zugelassene Personen mit dem Gerät arbeiten.
- Der Bediener ist für Unfälle verantwortlich, die anderen Personen zustoßen oder an deren Eigentum entstehen.
- Verwenden Sie das Gerät nicht, wenn Sie müde oder krank sind oder unter Einfluss von Alkohol, Drogen oder Medikamenten stehen.
- Verwenden Sie das Gerät nicht, wenn Sie müde oder erschöpft sind. Es ist wichtig, während des Betriebs regelmäßig eine Pause einzulegen.
- Lassen Sie immer Vorsicht walten, und arbeiten Sie mit gesundem Menschenverstand.
- Dieses Gerät erzeugt beim Betrieb ein elektromagnetisches Feld. Dieses Feld kann sich unter bestimmten Bedingungen auf die Funktionsweise aktiver oder passiver medizinischer Implantate auswirken. Um die Gefahr von Situationen, die zu schweren oder tödlichen Verletzungen führen können, zu verringern, sollten Personen mit einem medizinischen Implantat vor der Nutzung dieses Gerätes mit ihrem Arzt und dem Hersteller des Implantats sprechen.
- Halten Sie das Gerät sauber. Stellen Sie sicher, dass Symbole und Aufkleber deutlich lesbar sind.
- Verwenden Sie das Gerät nicht, wenn es beschädigt ist oder nicht ordnungsgemäß funktioniert.
- Nehmen Sie keine Modifikationen am Gerät vor.
- Bedienen Sie das Gerät nicht, wenn die Möglichkeit besteht, dass andere Personen Modifikationen daran durchgeführt haben.

Sicherheitshinweise für den Betrieb

WARNUNG: Lesen Sie die folgenden Warnhinweise, bevor Sie das Gerät verwenden. Bewahren Sie alle Warnhinweise und Anweisungen zum Nachschlagen für zukünftige Arbeiten auf.

WARNUNG: Eine übermäßige Belastung durch Vibrationen kann bei Personen mit verminderter Durchblutung Kreislauf- oder Nervenschäden verursachen. Suchen Sie einen Arzt auf, wenn Sie an Ihrem Körper Symptome feststellen, die darauf hinweisen, dass Sie zu starken Vibrationen ausgesetzt waren. Zu diesen Symptomen zählen beispielsweise Einschlafen von Körperteilen, Gefühlsverlust, Kitzeln, Stechen, Schmerz, Verlust oder Beeinträchtigung der normalen Körperkraft, Veränderungen der Hautfarbe oder der Hautbeschaffenheit. Diese Beschwerden treten normalerweise in den Fingern, Händen und Handgelenken auf.

- Verwenden Sie das Gerät nur für Arbeiten, die in dieser Betriebsanleitung aufgeführt sind. Siehe *Verwendungszweck auf Seite 26*.
- Tragen Sie eine persönliche Schutzausrüstung. Siehe *Persönliche Schutzausrüstung auf Seite 31*.
- Halten Sie den Arbeitsbereich sauber und entfernen Sie alle losen Gegenstände, die sich im Gerät verfangen könnten.
- Betreiben Sie das Gerät nur bei Tageslicht oder guter Beleuchtung.
- Entfernen Sie sich nicht vom Gerät, wenn der Motor eingeschaltet ist.
- Lassen Sie niemanden das Gerät verwenden, der nicht zuvor diese Betriebsanleitung gelesen und verstanden hat.
- Wenn Sie den Motor abstellen, fahren Sie mit dem Schleifen fort, bis der Lüfter vollständig zum Stillstand kommt.
- Starten Sie das Gerät nur, wenn der Schleifkopf auf der Oberfläche aufliegt.
- Verwenden Sie das Gerät nicht in Bereichen, in denen Feuer oder Explosionen auftreten können.
- Vergewissern Sie sich, dass die Werkzeugplatte nicht rotiert, wenn Sie das Gerät anheben. Nach Ausschalten des Motors dreht sich die Werkzeugplatte noch eine Zeit lang weiter.
- Tragen Sie stets Schutzhandschuhe, und lassen Sie das Gerät abkühlen, wenn Sie Diamantwerkzeuge ausbauen. Diamantwerkzeuge sind sehr heiß direkt nach dem Gebrauch.
- Verbinden Sie das Gerät in jedem Fall mit einer Absauganlage, um den Staub zu entfernen.
- Stellen Sie sicher, dass das Gerät korrekt zusammengebaut ist.
- Verwenden Sie die Huböse, um das Gerät anzuheben.
- Verwenden Sie das Gerät nicht, wenn es Zeichen von Beschädigung aufweist.
- Starten Sie das Gerät nur dann, wenn der Schleifkopf die Oberfläche berührt, es sei denn, Sie kontrollieren den EIN/AUS-Schalter.
- Bedienen Sie das Gerät stets von hinten, und halten Sie beide Hände am Lenker.
- Verwenden Sie das Gerät nicht, ohne vorher dafür geschult worden zu sein und Erfahrung im Umgang gesammelt zu haben. Stellen Sie sicher, dass alle Bediener Schulungen erhalten.
- Erlauben Sie nicht, dass Personen ohne Kenntnis der Anweisungen das Gerät bedienen.
- Stellen Sie sicher, dass Personen mit verminderter physischer oder psychischer Leistungsfähigkeit dieses Gerät nicht unbeaufsichtigt verwenden. Es muss immer ein verantwortlicher Erwachsener anwesend sein.
- Sorgen Sie dafür, dass sich keine Unbefugten im Arbeitsbereich aufhalten, da andernfalls die Gefahr schwerer Verletzungen besteht.
- Achten Sie darauf, dass sich Kleidung, langes Haar und Schmuck nicht in beweglichen Teilen verfangen können.
- Stellen Sie sicher, dass Sie während der Arbeit eine sichere und stabile Position einnehmen.
- Plötzliches Erscheinen von Personen und Tieren kann das sichere Arbeiten mit dem Gerät verhindern. Arbeiten Sie mit dem Gerät immer vorsichtig und seien Sie jederzeit darauf vorbereitet, es anzuhalten, wenn es nötig sein sollte.
- Stellen Sie sicher, dass immer eine weitere Person in der Nähe ist, wenn Sie das Gerät verwenden. So können Sie bei einem Unfall gegebenenfalls Hilfe erhalten.
- Verwenden Sie kein Gerät, das modifiziert wurde und nicht mehr den Werkspezifikationen entspricht.
- Verwenden Sie immer zugelassenes Zubehör. Ihr Händler steht Ihnen gern für weitere Informationen zur Verfügung.
- Berühren Sie während des Betriebs nicht den Motor. Der Motor wird sehr heiß, und es besteht die Gefahr von Verbrennungen.
- Verwenden Sie stets die vorgeschriebene Schutzausrüstung bei der Bedienung des Geräts.

Persönliche Schutzausrüstung



WARNUNG: Lesen Sie die folgenden Warnhinweise, bevor Sie das Gerät benutzen.

- Verwenden Sie immer geeignete persönliche Schutzausrüstung bei der Benutzung des Geräts. Das Tragen persönlicher Schutzausrüstung schließt das Risiko von Verletzungen nicht aus. Das Tragen persönlicher Schutzausrüstung verringert das Ausmaß der Verletzungen bei einem Unfall. Lassen Sie sich von Ihrem Händler bei der Auswahl der richtigen Ausrüstung unterstützen.
- Tragen Sie einen zugelassenen Augenschutz beim Arbeiten mit dem Gerät.
- Tragen Sie keine lose, schwere und ungeeignete Kleidung. Tragen Sie Kleidung, in der Sie sich ungehindert bewegen können.
- Verwenden Sie zugelassene Schutzhandschuhe, die einen festen Griff ermöglichen.
- Tragen Sie Schutzhandschuhe aus Gummi, um Hautreizungen durch feuchten Beton vorzubeugen.
- Verwenden Sie einen zugelassenen Schutzhelm.
- Tragen Sie stets einen zugelassenen Gehörschutz beim Arbeiten mit dem Gerät. Lärmbelastung über einen längeren Zeitraum kann zu lärmbedingten Hörschäden führen.
- Das Gerät erzeugt Staub und Dämpfe, die gefährliche Chemikalien enthalten. Verwenden Sie einen zugelassenen Atemschutz.
- Tragen Sie Stiefel mit Stahlkappen und rutschfesten Sohlen.

- Vergewissern Sie sich, dass Sie einen Erste-Hilfe-Kasten griffbereit haben.
- Beim Arbeiten mit dem Gerät können Funken entstehen. Vergewissern Sie sich, dass Sie einen Feuerlöscher griffbereit haben.

Sicherheit im Arbeitsbereich

- Halten Sie während des Betriebs umstehende Personen von dem in der folgenden Abbildung gezeigten Bereich fern. Der Bediener muss in diesem Bereich während des Betriebs sehr vorsichtig sein.

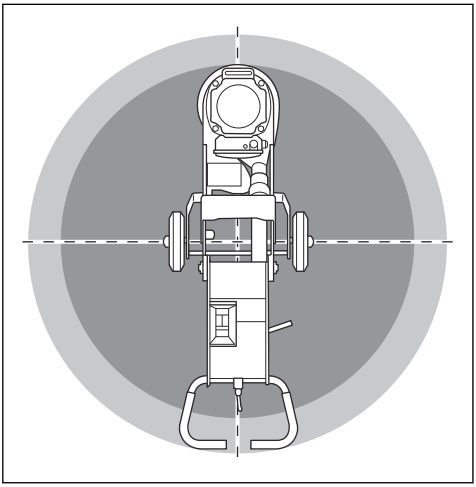

- Stellen Sie sicher, dass sich nur befugte Personen im Arbeitsbereich befinden.
- Verwenden Sie das Gerät nicht bei Nebel, Regen, starkem Wind, kaltem Wetter, Gewittergefahr oder anderen schlechten Wetterbedingungen. Die Verwendung des Geräts bei schlechtem Wetter oder an nassen Stellen kann einen negativen Einfluss auf Ihre Aufmerksamkeit haben. Schlechtes Wetter kann gefährliche Arbeitsbedingungen schaffen.
- Achten Sie auf Personen, Objekte und Situationen, die einen sicheren Betrieb des Geräts verhindern könnten.
- Halten Sie den Arbeitsbereich ausreichend beleuchtet.
- Verwenden Sie das Gerät nicht in Bereichen, in denen Feuer oder Explosionen auftreten können.

Elektrische Sicherheit

WARNUNG: Bei elektrisch angetriebenen Geräten besteht immer die Gefahr von elektrischen Schlägen. Verwenden Sie das Gerät nicht bei schlechtem Wetter. Berühren Sie keine Blitzableiter und Metallgegenstände. Verwenden Sie das Gerät immer gemäß den in diesem Betriebshandbuch hinterlegten Anweisungen, um Verletzungen zu vermeiden.

ACHTUNG: Das Gerät erfüllt die Anforderungen nach EN 61000-3-11 und kann unter bestimmten Bedingungen an das Netz angeschlossen werden. Sprechen Sie mit dem Energieversorgungsunternehmen, um Anweisungen zum Anschließen des Geräts zu erhalten.

WARNUNG: Verwenden Sie stets eine Stromversorgung mit Fehlerstromgerät (RCD). Durch ein RCD wird das Risiko von Stromschlägen verringert.

- Kontrollieren Sie, ob die Leistung, die Sicherung und die Netzspannung mit dem entsprechenden Spannungswert auf dem Typenschild des Geräts übereinstimmen.
- Schalten Sie das Gerät immer aus, bevor Sie den Netzstecker ziehen.
- Verwenden Sie dieses Gerät nicht, wenn Kabel oder Stecker beschädigt sind. Übergeben Sie es zur Reparatur an ein autorisiertes Kundendienstzentrum. Ein beschädigtes Kabel kann zu schweren und tödlichen Verletzungen führen.
- Verwenden Sie das Gerät nach Vorschrift. Verwenden Sie das Kabel nicht, um das Gerät zu verschieben, zu ziehen oder von der Netzspannung zu trennen. Ziehen Sie direkt am Stecker, nicht am Kabel.
- Betreiben Sie das Gerät nicht in einer Wassertiefe, in der die Ausstattung des Geräts nass wird. Die Ausstattung kann beschädigt werden und das Gerät kann durch führende Spannung Verletzungen verursachen.
- Es darf keine Feuchtigkeit in das Gerät gelangen. Schützen Sie das Gerät vor Regen. Wasser, das in ein Elektrowerkzeug eindringt, erhöht das Risiko eines elektrischen Schlags.
- Achten Sie immer darauf, dass das Netzkabel getrennt ist, wenn Sie den Stecker des Motorkabels und des elektrischen Gehäuses ein- oder ausstecken.
- Stellen Sie sicher, dass die Stromversorgung des Geräts ausreichend und konstant ist, damit der Motor ordnungsgemäß funktioniert.
- Verwenden Sie die korrekte Spannung. Eine falsche Spannung kann zu einem höheren Stromverbrauch und zu einer höheren Temperatur des Motors führen. Dadurch wird der Sicherheitskreis ausgelöst.
- Stellen Sie sicher, dass die technischen Daten des Netzkabels den nationalen und lokalen Vorschriften entsprechen.
- Stellen Sie sicher, dass die technischen Daten der Netzsteckdose mit der Stromstärke der Netzbuchse und des Verlängerungskabels des

Geräts übereinstimmen. Wenn das Stromnetz einen höheren Systemwiderstand aufweist, kann beim Starten des Geräts die Spannung kurzzeitig abfallen. Dies kann den Betrieb anderer Geräte beeinträchtigen.

Anweisungen für geerdete Geräte

WARNUNG: Ein falscher Anschluss kann zu einem Stromschlag führen. Wenden Sie sich an einen qualifizierten Elektriker, wenn Sie Zweifel daran haben, ob die Netzsteckdose richtig geerdet ist.

Nehmen Sie keine Modifikationen am Netzstecker vor. Dieser muss den Werksspezifikationen entsprechen. Wenn der Netzstecker oder das Netzkabel beschädigt ist oder ersetzt werden muss, wenden Sie sich an Ihre Husqvarna Servicewerkstatt. Beachten Sie die vor Ort geltenden Vorschriften und Gesetze.

Wenden Sie sich an einen qualifizierten Elektriker, wenn Sie die Anweisungen hinsichtlich des geerdeten Geräts nicht vollständig verstehen.

Verwenden Sie nur geerdete Verlängerungskabel für den Außenbereich mit Erdungssteckern und einer Erdungssteckdose, die für den Netzstecker des Geräts geeignet ist.

Das Gerät verfügt über ein geerdetes Netzkabel und einen Netzstecker. Schließen Sie das Gerät immer an eine geerdete Steckdose an. Dadurch wird das Risiko von Stromschlägen verringert.

Verwenden Sie keine elektrischen Adapter am Gerät.

Verlängerungskabel

- Verwenden Sie nur zugelassene Verlängerungskabel mit ausreichender Länge.
- Der Nennwert auf dem Verlängerungskabel muss dem auf dem Typenschild des Geräts angegebenen Wert entsprechen oder höher sein.
- Verwenden Sie Schuko-Verlängerungskabel.
- Wenn Sie das Gerät im Freien benutzen, verwenden Sie ein für den Außeneinsatz geeignetes Verlängerungskabel. Dadurch wird das Risiko von Stromschlägen verringert.
- Achten Sie darauf, dass die Verbindung mit dem Verlängerungskabel trocken ist und keinen Bodenkontakt hat.
- Halten Sie das Verlängerungskabel fern von Hitzequellen, Öl, scharfen Kanten und beweglichen Teilen. Ein beschädigtes Kabel erhöht das Risiko eines Stromschlags.
- Stellen Sie sicher, dass sich das Verlängerungskabel in einem guten Zustand befindet und unbeschädigt ist.
- Verwenden Sie das Verlängerungskabel nicht im aufgewickelten Zustand. Dies kann dazu führen, dass das Verlängerungskabel zu heiß wird.
- Vergewissern Sie sich, dass sich das Verlängerungskabel hinter Ihnen und dem Gerät befindet, wenn Sie mit dem Gerät arbeiten. Dadurch wird eine Beschädigung des Verlängerungskabels vermieden.

Sicherheitsvorrichtungen am Gerät

WARNUNG: Lesen Sie die folgenden Warnhinweise, bevor Sie das Gerät verwenden.

- Verwenden Sie kein Gerät mit Sicherheitsvorrichtungen, die beschädigt sind oder nicht ordnungsgemäß funktionieren.
- Führen Sie regelmäßig eine Überprüfung der Sicherheitsvorrichtungen durch, siehe *Wartungsplan auf Seite 41*. Wenn die Sicherheitsvorrichtungen beschädigt sind oder nicht ordnungsgemäß funktionieren, wenden Sie sich an den autorisierten Kundendienst von Husqvarna.
- Nehmen Sie keine Modifizierungen der Sicherheitsvorrichtungen vor.

ON- und OFF-Taste

Mit der ON- und der OFF-Taste wird das Gerät ein- und ausgeschaltet.

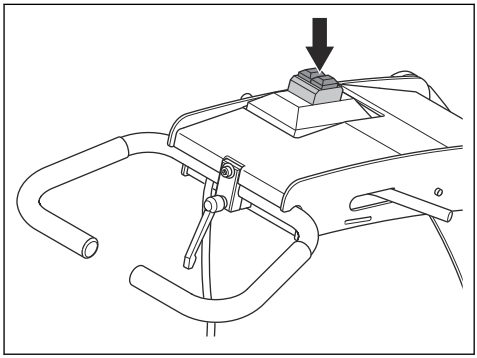

ON- und OFF-Taste

Mit der ON- und der OFF-Taste wird das Gerät ein- und ausgeschaltet.

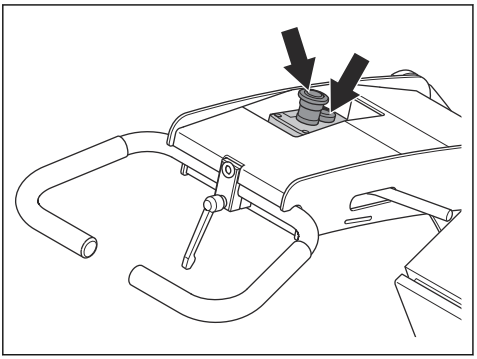

So überprüfen Sie die ON- und die OFF-Taste

1. Drücken Sie den Lenker leicht um ungefähr 1 mm nach unten, um den Schleifkopf von der Oberfläche zu heben. Dadurch wird der Druck gegen die Oberfläche verringert. Heben Sie den Schleifkopf nicht vollständig von der Oberfläche ab.

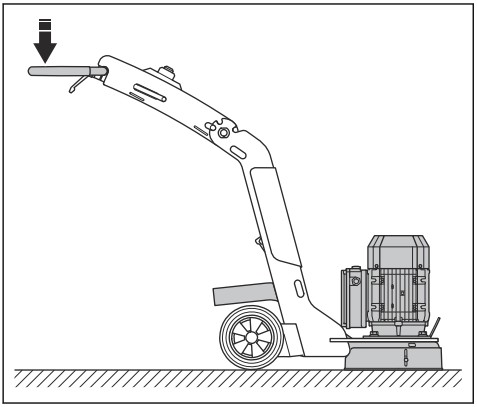

2. Drücken Sie die ON-Taste, um das Gerät zu starten.

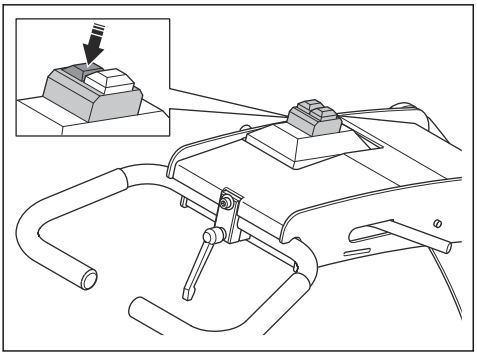

3. Warten Sie 5 Sekunden, damit das Gerät im Leerlauf betrieben wird.
4. Drücken Sie die OFF-Taste.

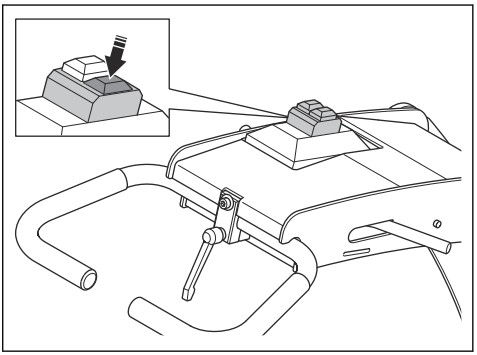

5. Vergewissern Sie sich, dass der Motor vollständig zum Stillstand gekommen ist.

So überprüfen Sie die ON- und die OFF-Taste

1. Drücken Sie den Lenker leicht um ungefähr 1 mm nach unten, um den Schleifkopf von der Oberfläche zu heben. Dadurch wird der Druck gegen die Oberfläche verringert. Heben Sie den Schleifkopf nicht vollständig von der Oberfläche ab.

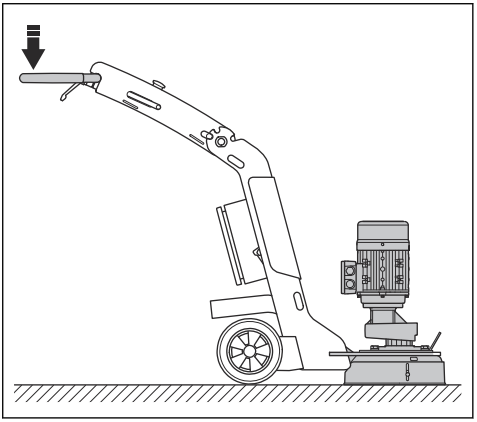

2. Drücken Sie die ON-Taste, um das Gerät zu starten.

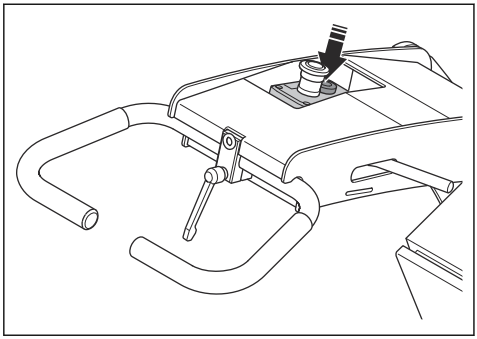

3. Warten Sie 5 Sekunden, damit das Gerät im Leerlauf betrieben wird.
4. Drücken Sie die OFF-Taste.

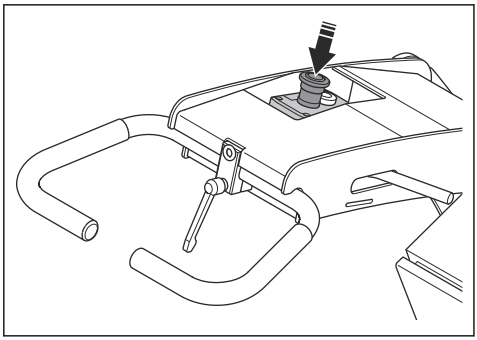

5. Vergewissern Sie sich, dass der Motor vollständig zum Stillstand gekommen ist.

Sicherheitshinweise für die Wartung

WARNUNG: Lesen Sie die folgenden Warnhinweise, bevor Sie das Gerät verwenden. Bewahren Sie alle Warnhinweise und Anweisungen zum Nachschlagen für zukünftige Arbeiten auf.

- Halten Sie alle Teile in einwandfreiem Zustand, und stellen Sie sicher, dass alle Befestigungsteile korrekt festgezogen sind.
- Verwenden Sie das Gerät nicht, wenn es beschädigt ist oder nicht ordnungsgemäß funktioniert. Führen Sie alle Sicherheitskontrollen, Wartungen und Servicemaßnahmen durch, die in dieser Bedienungsanleitung angegeben sind. Alle anderen Wartungsarbeiten müssen von einem autorisierten Servicehändler durchgeführt werden.
- Stoppen Sie das Gerät, und ziehen Sie den Netzstecker, wenn Sie die Diamantwerkzeuge austauschen. Drücken Sie die OFF-Taste, um das Gerät zu stoppen.
- Führen Sie die Inspektion und/oder Wartung bei stehendem Motor und gezogenem Netzstecker durch.
- Warten Sie das Gerät, um sicherzustellen, dass es ordnungsgemäß funktioniert. Siehe *Wartung auf Seite 40*.

Betrieb

Einleitung

WARNUNG: Vor dem Betrieb des Gerätes müssen Sie die Sicherheitsinformationen lesen und verstehen.

So verstellen Sie den Griff und den Lenker

WARNUNG: Seien Sie vorsichtig, wenn Sie den Griff und den Lenker einstellen. Stellen Sie sicher, dass der Griff und der Lenker einrasten. Die beweglichen Teile können Verletzungen verursachen.

Stellen Sie die Griffhöhe so nah wie möglich auf die Hüfthöhe des Bedieners ein. Während des Betriebs kann das Gerät zur Seite ziehen. Die Hüfte des Bedieners kann dabei helfen, diese Bewegung zur Seite zu stoppen.

1. Halten Sie den Lenker fest, und ziehen Sie den Lenker-Einstellungshebel (A).

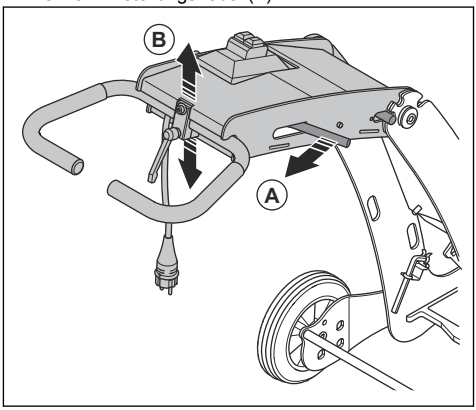

2. Bringen Sie den Griff (B) in eine entsprechende Betriebshöhe.

3. Lassen Sie den Lenker-Einstellungshebel (A) los, um die Position des Lenkers fest einzustellen.
4. Lockern Sie den Lenker-Einstellungshebel (C), und stellen Sie den Lenker (D) auf die gewünschte Position ein.

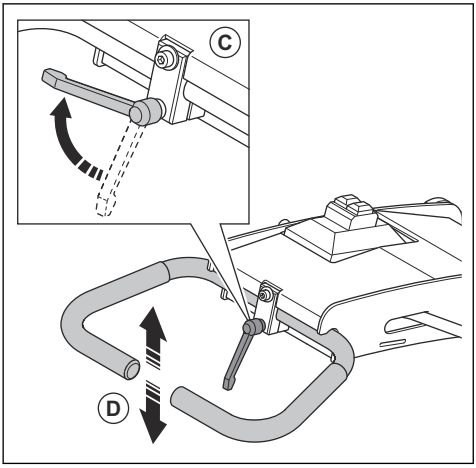

5. Ziehen Sie den Lenker-Einstellungshebel (E) heraus, und drehen Sie ihn nach unten, um den Lenker in Position (F) zu arretieren.

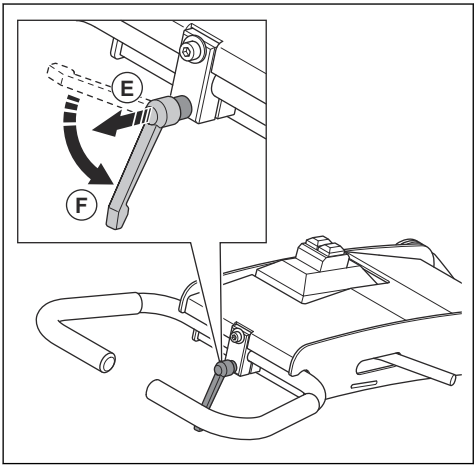

Grundlegende Arbeitstechniken

- Stellen Sie sicher, dass sich das Gerät ständig bewegt, um das beste Schleifergebnis zu erzielen.
- Führen Sie den Vorgang in parallelen Spuren aus. Stellen Sie sicher, dass der Schlauch und das Netzkabel (A) des Staubabsaugers (B) und das Gerät (C) nicht verdreht sind.

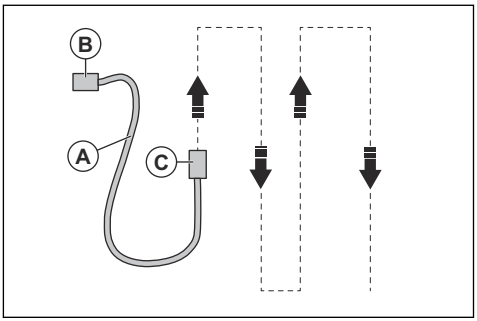

- Stellen Sie sicher, dass das Gerät während des Betriebs stets in Bewegung ist.
- Schwenken Sie das Gerät von einer Seite zur anderen, während Sie sich nach vorne arbeiten.

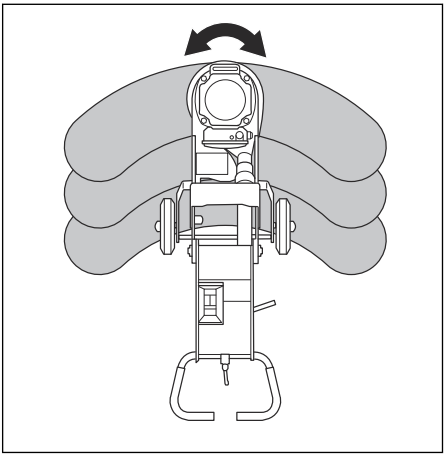

Diamantwerkzeuge

Es gibt viele Arten von Diamantwerkzeugen für das Gerät. Sprechen Sie mit Ihrem autorisierten Service Center, oder wählen Sie unter das richtige Diamantwerkzeug aus.

So ersetzen Sie die Diamantwerkzeuge

WARNUNG: Ziehen Sie immer den Netzstecker, bevor Sie die Diamantwerkzeuge austauschen, um ein versehentliches Starten zu verhindern.

WARNUNG: Verwenden Sie Schutzhandschuhe, da Diamantwerkzeuge sehr heiß werden können.

WARNUNG: Tragen Sie einen zugelassenen Atemschutz, wenn Sie die Diamantwerkzeuge ersetzen. Der Staub

unter dem Schleifkopf gefährdet Ihre Gesundheit.

WARNUNG: Verwenden Sie den Staubabsauger, wenn Sie die Diamantwerkzeuge ersetzen. Der Staubabsauger verringert den Staub, der gesundheitliche Probleme verursachen kann.

1. Stoppen Sie das Gerät und ziehen Sie den Netzstecker ab. Siehe *So stoppen Sie das Gerät auf Seite 39*.
2. Bringen Sie den Handgriff in die aufrechte Position.

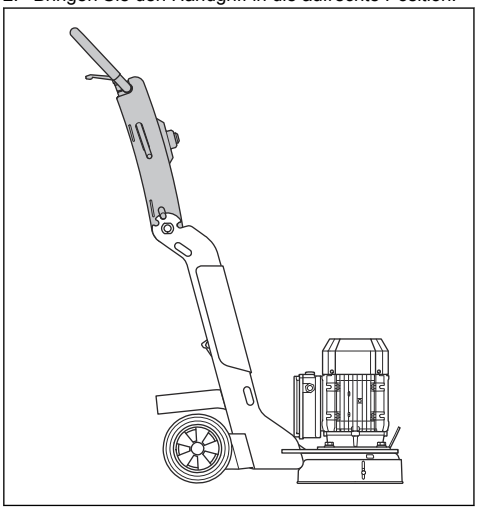

3. Kippen Sie das Gerät nach hinten, und klappen Sie den Lenker nach unten, bis sich der Handgriff auf dem Boden befindet.

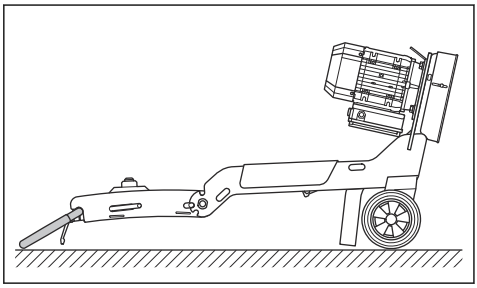

ACHTUNG: Stellen Sie sicher, dass das Netzkabel und der Staubabsaugschlauch nicht beschädigt werden, wenn Sie das Gerät kippen.

ACHTUNG: Legen Sie ein Stück Stoff oder dünnes Holz unter den Handgriff, um Schäden am Boden zu vermeiden.

WARNUNG: Stellen Sie sicher, dass sich das Gerät in einer stabilen Position befindet, bevor Sie die Diamantwerkzeuge austauschen.

4. Führen Sie das Spezialwerkzeug (A) durch die Schlitze, um ein Verschieben der Werkzeugplatte zu verhindern.

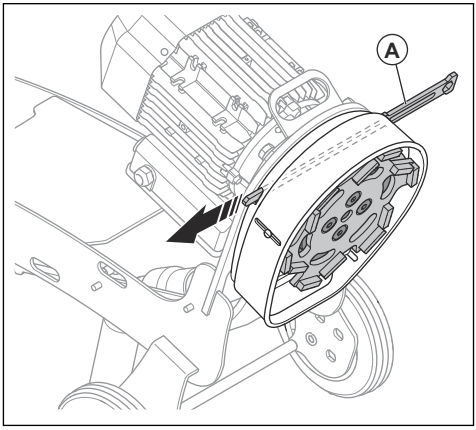

5. Entfernen Sie Staub mit dem Staubabsauger.
6. Entfernen Sie mit einem Inbusschlüssel die 4 Schrauben, mit denen die Schleifscheibe befestigt ist.
7. Reinigen Sie die Werkzeugplatte mit dem Staubabsauger.

8. Bringen Sie eine neue Schleifscheibe (B) und die 4 Schrauben wieder an. Ziehen Sie die Schrauben mit einem Inbusschlüssel fest.

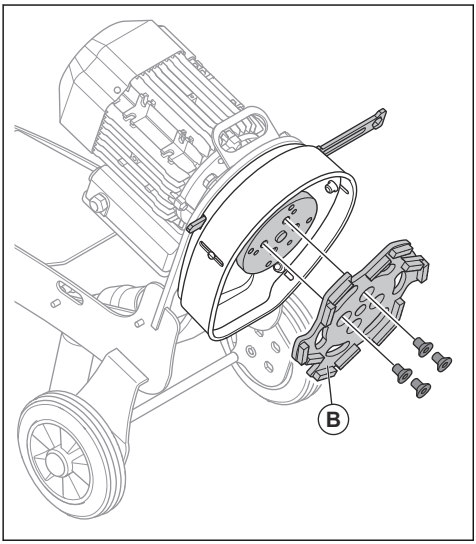

ACHTUNG: Stellen Sie sicher, dass die flexible Kupplung nicht beschädigt wird.

9. Entfernen Sie das Spezialwerkzeug.
10. Heben Sie das Gerät am Lenker vorsichtig in die Betriebsposition. *So verstellen Sie den Griff und den Lenker auf Seite 35*.

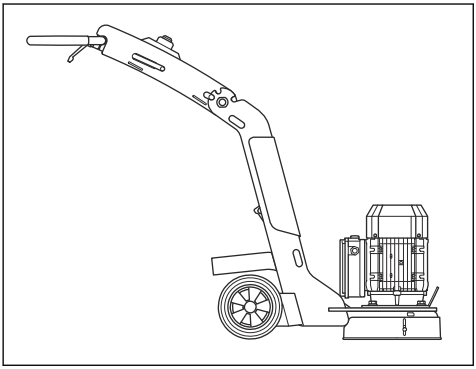

Bevor Sie das Gerät bedienen

1. Lesen Sie die Bedienungsanleitung sorgfältig durch, und stellen Sie sicher, dass Sie die Anweisungen verstehen.
2. Warten Sie das Gerät täglich. Siehe *Tägliche Wartung auf Seite 41*.
3. Stellen Sie sicher, dass das Gerät korrekt zusammengebaut und unbeschädigt ist.
4. Stellen Sie das Gerät in den Arbeitsbereich.
5. Stellen Sie sicher, dass Diamantwerkzeuge auf der Werkzeugplatte vorhanden sind und fest sitzen.
6. Schließen Sie den Staubabsauger an das Gerät an. Siehe *So schließen Sie einen Staubabsauger an auf Seite 40*.
7. Stellen Sie den Lenker auf die gewünschte Arbeitshöhe ein.
8. Stecken Sie den Netzstecker des Geräts in die Steckdose.
9. Vergewissern Sie sich, dass Sie wissen, in welcher Richtung sich der Motor dreht.

So starten Sie das Gerät

1. Drücken Sie den Lenker leicht um ungefähr 1 mm nach unten, um den Schleifkopf von der Oberfläche zu heben. Dadurch wird der Druck gegen die Oberfläche verringert. Heben Sie den Schleifkopf nicht vollständig von der Oberfläche ab.

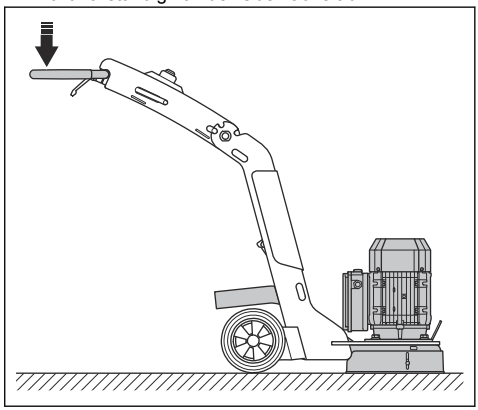

2. Drücken Sie die ON-Taste, um das Gerät zu starten. In weniger als fünf Sekunden arbeitet das Gerät mit der Leerlaufdrehzahl.

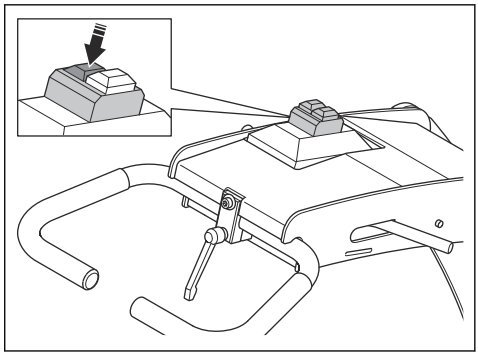

So starten Sie das Gerät

1. Drücken Sie den Lenker leicht um ungefähr 1 mm nach unten, um den Schleifkopf von der Oberfläche zu heben. Dadurch wird der Druck gegen die Oberfläche verringert. Heben Sie den Schleifkopf nicht vollständig von der Oberfläche ab.

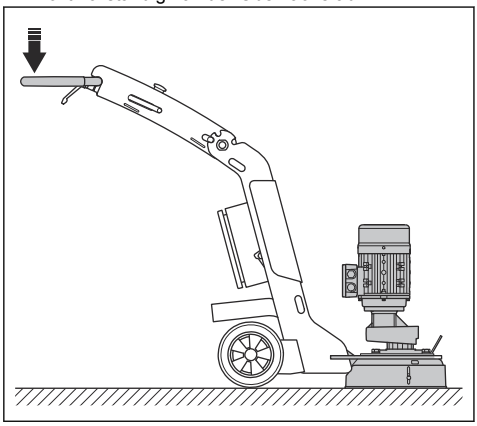

2. Drücken Sie die ON-Taste, um das Gerät zu starten. In weniger als fünf Sekunden arbeitet das Gerät mit der Leerlaufdrehzahl.

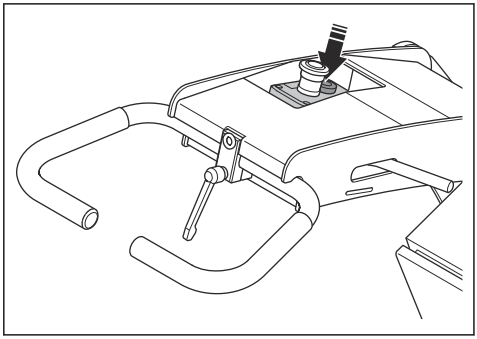

So stoppen Sie das Gerät

ACHTUNG: Heben Sie die Werkzeugplatte nicht von der Oberfläche ab, wenn Sie den Motor stoppen. Die Werkzeugplatte dreht sich nach dem Stoppen des Motors eine Weile lang weiter. Ein großer Teil des Staubs kann in die Luft geblasen werden, und die Oberfläche kann beschädigt werden.

1. Drücken Sie die OFF-Taste, um den Motor anzuhalten.

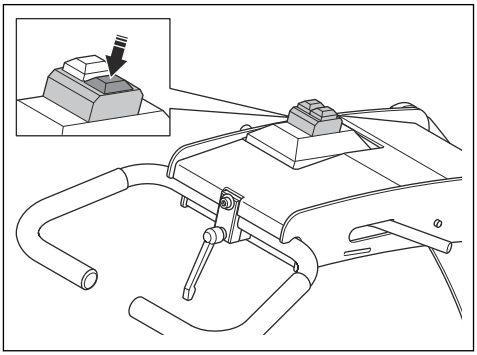

2. Halten Sie die Werkzeugplatte gegen die Oberfläche, bis sie vollständig zum Stillstand gekommen ist. Achten Sie darauf, dass sich die Werkzeugplatte nicht dreht, bevor Sie die Vorderseite anheben.

ACHTUNG: Wenn Sie Asphalt mit Haftmittel, Lack oder ähnliches Material abschleifen, sollten Sie die Vorderseite des Geräts leicht anheben, wenn die Werkzeugplatte stoppt. Das Gerät kann an der Haftfläche festkleben, wenn es nicht angehoben wird.

3. Ziehen Sie den Netzstecker.

So stoppen Sie das Gerät

ACHTUNG: Heben Sie die Werkzeugplatte nicht von der Oberfläche ab, wenn Sie den Motor stoppen. Die Werkzeugplatte dreht sich nach dem Stoppen des Motors eine Weile lang weiter. Ein großer Teil des Staubs kann in die Luft geblasen werden, und die Oberfläche kann beschädigt werden.

1. Drücken Sie die OFF-Taste, um den Motor anzuhalten.

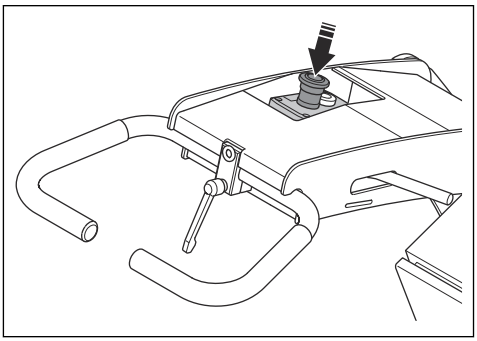

2. Halten Sie die Werkzeugplatte gegen die Oberfläche, bis sie vollständig zum Stillstand gekommen ist. Achten Sie darauf, dass sich die Werkzeugplatte nicht dreht, bevor Sie die Vorderseite anheben.

ACHTUNG: Wenn Sie Asphalt mit Haftmittel, Lack oder ähnliches Material abschleifen, sollten Sie die Vorderseite des Geräts leicht anheben, wenn die Werkzeugplatte stoppt. Das Gerät kann an der Haftfläche festkleben, wenn es nicht angehoben wird.

3. Ziehen Sie den Netzstecker.

So ändern Sie die Position der Räder

Im Rahmen gibt es 2 mögliche Radpositionen. Die hintere Bohrung (A) wird beim normalen Schleifen und Polieren verwendet. Die vordere Bohrung (B) dient zur Verringerung des Schleifdrucks.

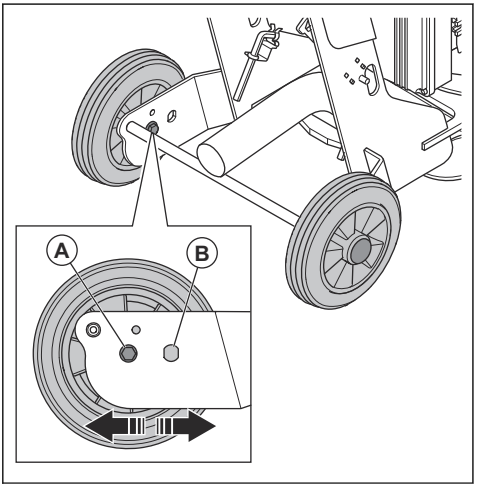

1. Entfernen Sie die Schrauben, die Unterlegscheiben und das Rad aus dem Rahmen.
2. Montieren Sie sie in umgekehrter Reihenfolge in den richtigen Bohrungen im Rahmen.
3. Führen Sie das gleiche Verfahren auf der gegenüberliegenden Seite des Geräts durch.

So schließen Sie einen Staubabsauger an

Verwenden Sie ein Husqvarna Staubabsaugsystem mit mindestens HEPA 13-Filter.

1. Schließen Sie den Staubabsauger an das Gerät an. Verwenden Sie einen 50-mm-Schlauch.

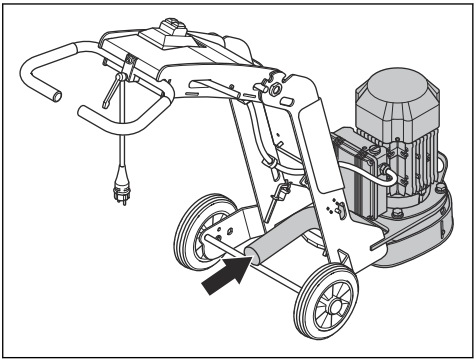

2. Stellen Sie sicher, dass die Filter im Staubabsauger sauber und unbeschädigt sind. Achten Sie beim Arbeiten auf den Staub.

Wartung

Einleitung

WARNUNG: Bevor Sie eine Wartung durchführen, müssen Sie das Kapitel über die Sicherheit lesen und verstehen.

WARNUNG: Das Gerät muss bei Wartungsarbeiten auf ebenem Untergrund stehen.

WARNUNG: Trennen Sie den Netzstecker vom Netzteil, bevor Sie Wartungsarbeiten durchführen.

WARNUNG: Das Gerät muss zunächst abkühlen, bevor Sie Wartungsarbeiten durchführen. Der Motor wird während des Betriebs sehr heiß, und es besteht die Gefahr von Verbrennungen.

Für alle Wartungs- und Reparaturarbeiten am Gerät ist eine spezielle Schulung erforderlich. Husqvarna garantiert die Verfügbarkeit von professionellen

Reparaturen und Wartungsarbeiten. Wenn Ihr Händler keine Servicewerkstatt ist, sprechen Sie mit ihm, um Informationen über die nächste Servicewerkstatt zu erhalten.

Genauere Informationen finden Sie unter www.husqvarnaconstruction.com.

Tägliche Wartung

Es gehört zur täglichen Wartung, dass Sie das Gerät reinigen. Darüber sollten Sie die elektrische Stromversorgung, den Schleifkopf und den Schleifscheibenhalter überprüfen.

Wartungsplan

* = Allgemeine Wartung durch den Bediener. Diese Anweisungen sind nicht in dieser Bedienungsanleitung enthalten.

X = Diese Anweisungen sind in dieser Bedienungsanleitung enthalten.

Allgemeine Gerätewartung	Täglich	Wöchentlich	Alle 3 Monate
Das Gerät reinigen. Siehe *So reinigen Sie das Gerät auf Seite 41*.	X		
Sämtliche Sicherheitsvorrichtungen überprüfen. Siehe *Sicherheitsvorrichtungen am Gerät auf Seite 33*.	X		
Sicherstellen, dass alle Muttern und Schrauben fest angezogen sind.	*		
Reinigen Sie den Schaltkasten.	*		
Die elektrischen Bauteile, Kabel und Anschlüsse auf Verschleiß und Beschädigung überprüfen.	*		
Überprüfen Sie die Schlauchverbinder. Überprüfen Sie alle Schläuche am Gerät auf Schäden oder Undichtigkeiten.	*		
Stellen Sie sicher, dass die Staubschläuche nicht beschädigt oder verstopft sind.	*		
Stellen Sie sicher, dass der Staubabscheider leer und korrekt angeschlossen ist.	*		
Die Schleifscheibe auf Beschädigungen und Abnutzung überprüfen. Siehe *So prüfen Sie den Schleifscheibenhalter auf Seite 42*.	X		
Die Not-Aus-Taste überprüfen. Siehe *So überprüfen Sie die ON- und die OFF-Taste auf Seite 34*.	X		
Die Abdeckung des Schleifkopfes überprüfen. Siehe *So überprüfen Sie die Abdeckung des Schleifkopfs auf Seite 43*.	X		
Stellen Sie sicher, dass das Netzkabel und das Verlängerungskabel sich in einem guten Zustand befinden und nicht beschädigt sind.	*		
Den Fehlerstromschutzschalter für die Stromversorgung überprüfen.	*		
Die flexible Gummikupplung überprüfen. Siehe *So prüfen Sie den Schleifscheibenhalter auf Seite 42*.		X	
Reinigen Sie das Gerät mit einem feuchten Tuch.			*

So reinigen Sie das Gerät

ACHTUNG: Ein verstopfter Lufteinlass reduziert die Leistung des Geräts und kann dazu führen, dass der Motor zu heiß wird.

- Ziehen Sie immer den Netzstecker aus der Steckdose, bevor Sie das Gerät reinigen, warten oder zusammenbauen.
- Reinigen Sie am Ende des Arbeitstages stets die gesamte Ausstattung. Reinige das Gerät nicht mit einem Hochdruckreiniger.

- Führen Sie Wartungsarbeiten immer auf ebenem Untergrund durch.
- Entfernen Sie Verstopfungen aus den Luftöffnungen. Das Gerät muss immer kühl bleiben.

So kontrollieren Sie die Stromversorgung

WARNUNG: Verwenden Sie keine beschädigten Kabel. Ein beschädigtes Kabel kann zu schweren und tödlichen Verletzungen führen.

- Stellen Sie sicher, dass Strom- und Verlängerungskabel intakt und in gutem Zustand sind.
- Verwenden Sie das Gerät nicht, wenn ein Kabel beschädigt ist. Lassen Sie die Reparatur von einer autorisierten Servicewerkstatt durchführen.

So prüfen Sie den Schleifscheibenhalter

WARNUNG: Ziehen Sie immer den Netzstecker, bevor Sie den Schleifscheibenhalter prüfen, um ein versehentliches Starten zu verhindern.

WARNUNG: Verwenden Sie Schutzhandschuhe, da Diamantwerkzeuge sehr heiß werden können.

WARNUNG: Verwenden Sie einen zugelassenen Atemschutz, wenn Sie die Schleifmaschine prüfen. Der Staub unter dem Schleifkopf gefährdet Ihre Gesundheit.

ACHTUNG: Der Zustand des Schleifscheibenhalters ist wichtig für die Leistung und die Sicherheit.

1. Stoppen Sie das Gerät und ziehen Sie den Netzstecker ab. Siehe *So stoppen Sie das Gerät auf Seite 39*.
2. Bringen Sie den Handgriff in die aufrechte Position.

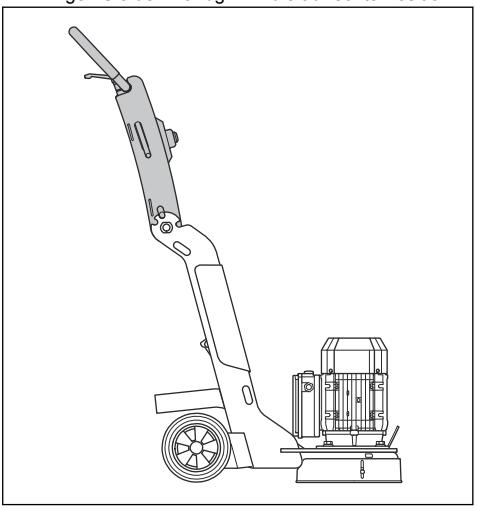

3. Kippen Sie das Gerät nach hinten, und klappen Sie den Lenker nach unten, bis sich der Handgriff auf dem Boden befindet.

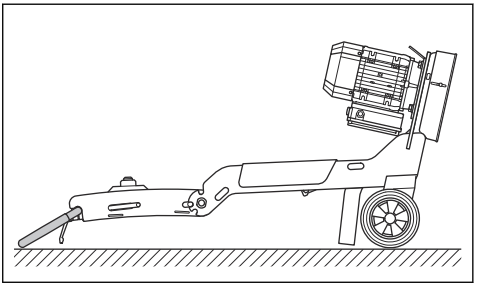

ACHTUNG: Stellen Sie sicher, dass das Netzkabel und der Staubabsaugschlauch nicht beschädigt werden, wenn Sie das Gerät kippen.

ACHTUNG: Legen Sie ein Stück Stoff oder dünnes Holz unter den Handgriff, um Schäden am Boden zu vermeiden.

4. Führen Sie das Spezialwerkzeug durch die Schlitze, um ein Verschieben der Werkzeugplatte zu verhindern.
5. Entfernen Sie Staub mit dem Staubabsauger.

6. Bauen Sie die Werkzeugplatte (A) aus.

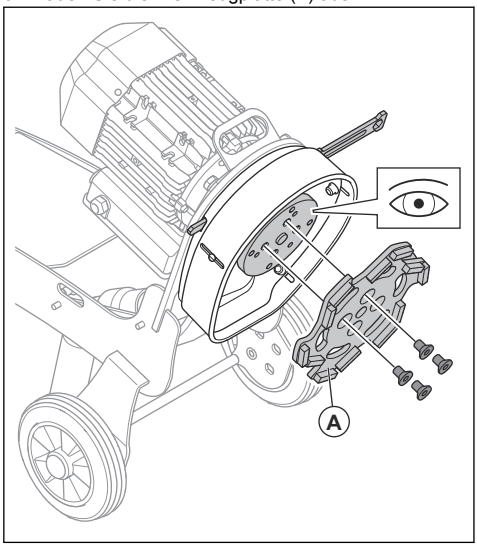

7. Überprüfen Sie den Schleifscheibenhalter auf Beschädigungen und die flexible Gummikupplung auf Verschleiß.
8. Tauschen Sie die flexible Gummikupplung aus, wenn sie beschädigt ist oder nicht ordnungsgemäß funktioniert.

So überprüfen Sie die Abdeckung des Schleifkopfs

- Prüfen Sie die Abdeckung des Schleifkopfs auf Schäden.
- Stellen Sie sicher, dass sich die Abdeckung des Schleifkopfs frei nach oben und unten bewegen lässt.

ACHTUNG: Wenn sich die Abdeckung des Schleifkopfs nicht frei bewegen lässt, kann die Staubaufnahme während des Betriebs unbefriedigend sein.

- Wenn die Abdeckung des Schleifkopfs nicht ordnungsgemäß funktioniert, wenden Sie sich an Ihre Husqvarna Servicewerkstatt.

Fehlerbehebung

Fehlersuche

Problem	Ursache	Lösung
Zu starke Vibrationen und/oder ungewöhnliche Geräusche.	Die Schleifscheibe ist verschlissen oder beschädigt.	Prüfen Sie die Schleifscheibe auf beschädigte Teile und übermäßige Bewegung.
	Das Lager ist beschädigt.	Das Lager an der Achsantriebswelle überprüfen und ggf. ersetzen.
	Unerwünschte Materialablagerung an der Kupplung.	Reinigen Sie die Kupplung.
Verringerte oder keine Schleifleistung.	Die Diamantwerkzeuge sind verschlissen.	Die verschlissenen Teile ersetzen.
	Falscher Diamantwerkzeug-Typ für diese Fläche.	Ersetzen Sie die Diamantwerkzeuge durch die für die Oberfläche geeigneten Diamantwerkzeuge.

Problem	Ursache	Lösung
Das Gerät springt nicht an.	Die Stopptaste wird beim ersten Starten aktiviert.	Ziehen Sie das Netzkabel ab und warten Sie 1 Minute, bis die Stromversorgung des Geräts vollständig unterbrochen ist. Schließen Sie das Netzkabel wieder an und starten Sie das Gerät.
	Eine beschädigte Komponente.	Die beschädigte Komponente ersetzen.
	Eine falsche Phase liegt am Gerät an.	Überprüfen Sie das Netzteil.
	Das Verlängerungskabel ist nicht angeschlossen oder beschädigt.	Schließen Sie das Verlängerungskabel an oder ersetzen Sie es, falls erforderlich.
	Keine Stromversorgung.	Schließen Sie das Gerät an eine Steckdose an.
Das Gerät stoppt nach kurzer Zeit.	Der Motorschutzschalter ist aufgrund von Überlastung in Betrieb.	Die Last verringern.
	Der Motor hat einen Schaden.	Den Motor überprüfen.
Das Gerät ist nicht leicht zu halten.	Falscher Diamantwerkzeug-Typ für diese Fläche.	Ersetzen Sie die Diamantwerkzeuge durch die für die Oberfläche geeigneten Diamantwerkzeuge.
Das Gerät erzeugt ein unregelmäßiges Kratzmuster.	Die Diamantwerkzeuge sind falsch oder in unterschiedlichen Höhen an der Schleifscheibe angebracht.	Sicherstellen, dass alle Diamantwerkzeuge korrekt installiert sind und die gleiche Höhe haben.
	Die Schleifscheibe ist verschlissen oder beschädigt.	Überprüfen Sie die Schleifscheiben auf gebrochene Teile oder zu viel Bewegung.
Es treten plötzlich unerwünschte Bewegungen im Gerät auf.	Die Schleifscheibe ist verschlissen oder beschädigt.	Prüfen Sie die Schleifscheibe auf beschädigte Teile und übermäßige Bewegung.
	Die Diamantwerkzeuge sind falsch oder in unterschiedlichen Höhen an der Schleifscheibe angebracht.	Sicherstellen, dass alle Diamantwerkzeuge korrekt installiert sind und dieselbe Höhe haben.
Der interne Trennschalter löst aus.	Zu hohe Last oder nicht ausreichende Stromversorgung.	Überprüfen Sie das Netzteil.
		Verringern Sie den Schleifdruck, erhöhen Sie die Anzahl der Diamantwerkzeuge oder erhöhen Sie die Bindungshärte.
Nach dem Starten stoppt das Gerät wieder.		Eine autorisierte Servicewerkstatt kontaktieren.

Transport und Lagerung

Transport des Gerätes

- Sichern Sie das Gerät während des Transports ab, um Schäden und Unfälle zu vermeiden.
- Schützen Sie das Gerät während des Transports. Durch diesen Schutz werden Naturelemente wie Regen und Schnee vom Gerät ferngehalten.
- Das Gerät kann in zwei Komponenten aufgeteilt werden. Dadurch wird der Transport erleichtert.
- Verwenden Sie zum Anheben und Bewegen des Geräts die am Gerät befestigte Huböse.

So bringen Sie das Gerät in die Transportposition

1. Ziehen Sie den Netzstecker aus der Steckdose.
2. Ziehen Sie den Staubabsauger ab.

3. Klappen Sie den Handgriff und den Lenker nach unten.

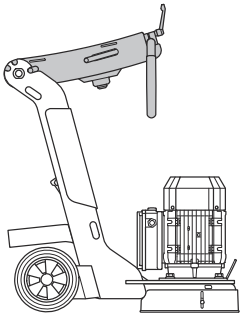

So befestigen Sie das Gerät an einem Fahrzeug für den Transport

Das Gerät verfügt über Bohrungen, die mit Zurrgurten zur Befestigung des Geräts an einem Transportfahrzeug verwendet werden.

1. Befestigen Sie die Zurrgurte in den Bohrungen.

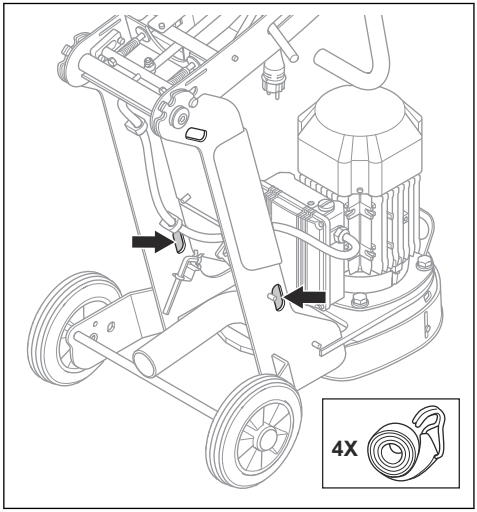

2. Befestigen Sie die Zurrgurte am Fahrzeug und ziehen Sie sie fest.

So heben Sie das Gerät an

WARNUNG: Stellen Sie sicher, dass die Hebevorrichtung den korrekten Spezifikationen entspricht, um das Gerät sicher anheben zu können. Auf dem Typenschild des Geräts ist das Gerätegewicht angegeben.

WARNUNG: Laufen bzw. stehen Sie nicht unterhalb oder in der Nähe eines hängenden Geräts. Halten Sie Unbeteiligte vom Arbeitsbereich fern.

WARNUNG: Heben Sie ein Gerät nicht an, wenn es beschädigt ist. Vergewissern Sie sich, dass die Hebeösen richtig montiert und unbeschädigt sind.

1. Verwenden Sie die Hubösen, um das Gerät anzuheben.

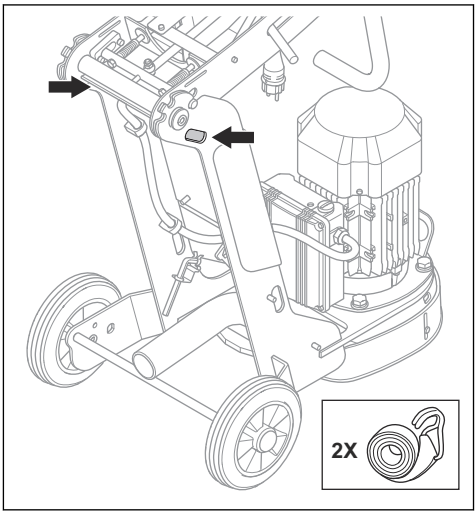

2. Heben Sie das Gerät sicher an.

WARNUNG: Heben Sie das Gerät nicht per Hand an.

Lagerung des Geräts

- Das Gerät darf nur in Innenräumen gelagert werden.
- Bewahren Sie das Gerät in einem verschlossenen Bereich auf, um einen unerlaubten Zugriff durch Kinder oder andere Personen zu verhindern.
- Bewahren Sie das Gerät in an einem trockenen und frostfreien Bereich auf.

Technische Daten

	230V	110V
Frequenz der Maschine, Hz	50	50–60
Maximale Leistung in kW/PS	2,2/3,0	1,1/1,5
Nennstrom, A	13,5	19,8
Nennspannung, V	230	100-120
Gewicht, kg/lbs	65/143	63/139
Schleifbreite, mm	250/10	250/10
Schleifdruck, kg	32/71	21/46
Die Drehzahl, mit der die Werkzeugplatte rotiert, U/min	1410	745

Schallpegel

Teil	230V	110V
Geräuschemissionen [4]		
Schallleistungspegel L_{WA} (gemessen) (mit Staubsauger), dB (A)	98,3	91,2
Schallpegel [5]		
Schalldruckpegel am Ohr des Bedieners (mit Staubsauger), dB (A)	84,4	77,4
Vibrationspegel [6]		
Griff rechts, m/s^2	5,6	2,5
Griff links, m/s^2	4,6	1,9

Verlängerungskabel

Kabellänge	Querschnitt			
	≤ 16 A	≤ 32 A	≤ 63 A	≤ 125 A
Berechnet bei einer Vorsicherung GG[1]	16 A	32 A	63 A	125 A

[4] Umweltbelastende Geräuschemissionen gemessen als Schallleistung gemäß EN 60335-2-72. Erwartete Messunsicherheit 2,5 dB (A).

[5] Schalldruckpegel gemäß EN 60335-2-72. Erwartete Messunsicherheit 4 dB (A).

[6] Vibrationspegel gemäß EN 60335-2-72. Berichten zufolge liegt der Vibrationspegel normalerweise bei einer Ausbreitungsklasse (Standardabweichung) von 1 m/s^2.

> 20m	1,5 mm^2	2,5 mm^2	10 mm^2	25 mm^2
20 m > 50 m	2,5 mm^2	4 mm^2	10 mm^2	25 mm^2
50m > 75m	4 mm^2	6 mm^2	16 mm^2	35 mm^2

Gerätemaße

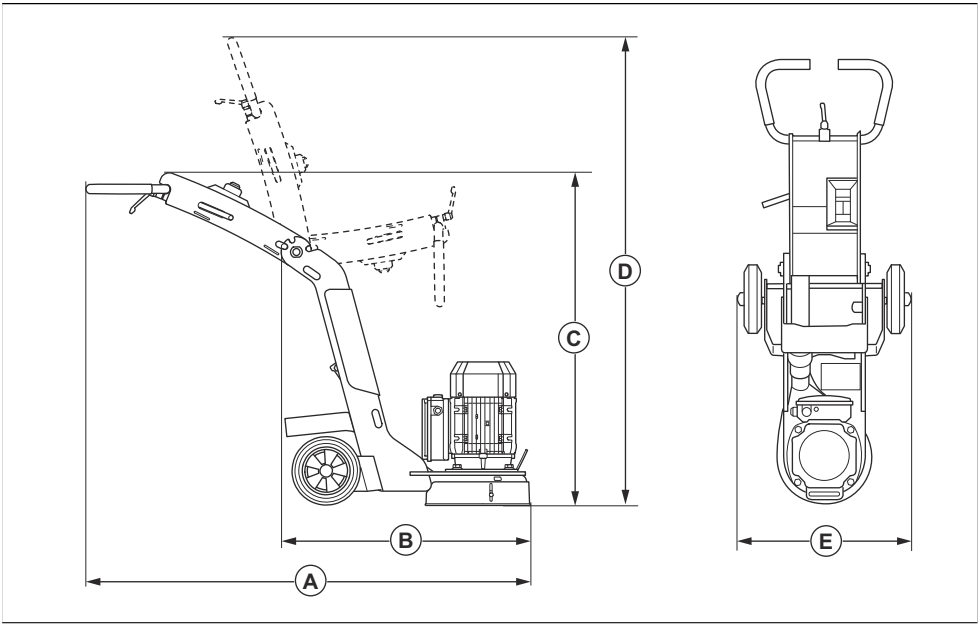

A	Länge eingeklappt, mm	1471
B	Breite, mm	788
D	Höhe, mm	1315
D	Länge ausgeklappt, mm	2322

Konformitätserklärung

EU-Konformitätserklärung

Wir Husqvarna AB, SE-561 82 Huskvarna, Schweden,
Tel: +46-36-146500, erklärt in alleiniger Verantwortung,
dass das Gerät:

Beschreibung	Bodenschleifmaschine
Marke	Husqvarna
Typ/Modell	BGS 250
Identifizierung	Seriennummern ab 2024

die folgenden EU-Richtlinien und -Verordnungen erfüllt:

Richtlinie/Verordnung	**Beschreibung**
2006/42/EG	„Maschinenrichtlinie“
2014/30/EU	„über elektromagnetische Verträglichkeit“

und dass die folgenden Normen und/oder technischen
Daten angewendet werden;

EN ISO 12100:2010

EN 60335-2-72:2012

EN 55014-1:2017+A11:2020

EN 55014-2:1997+A1:2001+A2:2008+AC:1997

Partille, 2024-03-12



Martin Huber

R&D Director, Concrete Surfaces & Floors

Husqvarna AB, Construction Division

Verantwortlich für die technische Dokumentation

Sommaire

Introduction..... 49
Sécurité..... 53
Utilisation..... 58
Entretien..... 63
Dépannage..... 66
Transport et stockage..... 67
Caractéristiques techniques..... 68
Déclaration de conformité..... 71

Introduction

Responsabilité du propriétaire

AVERTISSEMENT: Le traitement du béton et de la pierre par des méthodes telles que la coupe, le meulage ou le forage, surtout pendant le fonctionnement à sec, génère de la poussière provenant du matériau traité, laquelle contient souvent de la silice. La silice est un composant de base du sable, du quartz, de l'argile de brique, du granit et de nombreux autres minéraux et roches. L'exposition à une quantité de poussière excessive peut entraîner :

Des maladies respiratoires (affectant votre capacité à respirer) causées par l'exposition à la silice dont la bronchite chronique, la silicose et la fibrose pulmonaire. Ces maladies peuvent être fatales ;

Des irritations et éruptions cutanées.

Le cancer selon le NTP* et le CIRC* * / Programme national de toxicologie, Centre international de recherche sur le cancer.

Suivez les étapes de précaution suivantes :

Évitez toute inhalation et tout contact cutané avec la poussière, le brouillard et la fumée.

Portez et assurez-vous que toutes les personnes aux alentours portent une protection respiratoire appropriée, tel un masque anti-poussière conçu pour filtrer les particules microscopiques. (Consultez la norme 29 CFR partie 1926.1153 de l'OSHA)

Afin de réduire les émissions de poussière, utilisez de l'eau pour capter la poussière lorsque cela est possible. S'il est nécessaire de travailler à sec, utilisez un extracteur de poussière approprié.

Il est de la responsabilité du propriétaire/de l'employeur de s'assurer que l'utilisateur possède les connaissances nécessaires pour manipuler le produit en toute sécurité. Les responsables et les utilisateurs doivent avoir lu et compris le Manuel de l'opérateur. Ils doivent avoir connaissance :

- Des consignes de sécurité de la machine.
- Des diverses applications de la machine et de ses limites.
- De la façon dont le produit doit être utilisé et entretenu.

Des législations nationales ou locales peuvent limiter l'utilisation de ce produit. Recherchez les législations applicables au lieu où vous travaillez avant d'utiliser le produit.

Description du produit

Le produit est une ponceuse de sol électrique qui fonctionne sur des surfaces horizontales. La gamme de ponceuses peut être utilisée sur des surfaces dures, mais également pour une finition lisse.

Par exemple, le produit est équipé des fonctions suivantes :

- Un couvercle de tête de ponçage qui adapte le mouvement à la couche de la surface.
- Une zone de ponçage de 250 mm.

Utilisation prévue

Le produit est conçu pour poncer les surfaces de matériaux de différentes duretés, comme la pierre naturelle, le terrazzo et le béton. Ce produit permet de retirer les matériaux de revêtement, comme la colle. Le produit est conçu pour le ponçage à sec. Utilisez le produit uniquement sur des surfaces horizontales et en conditions sèches. N'utilisez pas le produit pour poncer le bois.

Le produit est conçu pour un usage commercial par des opérateurs professionnels.

Utilisez le produit avec un système d'aspiration approuvé.

AVERTISSEMENT: N'utilisez pas ce produit pour d'autres travaux.

Aperçu du produit

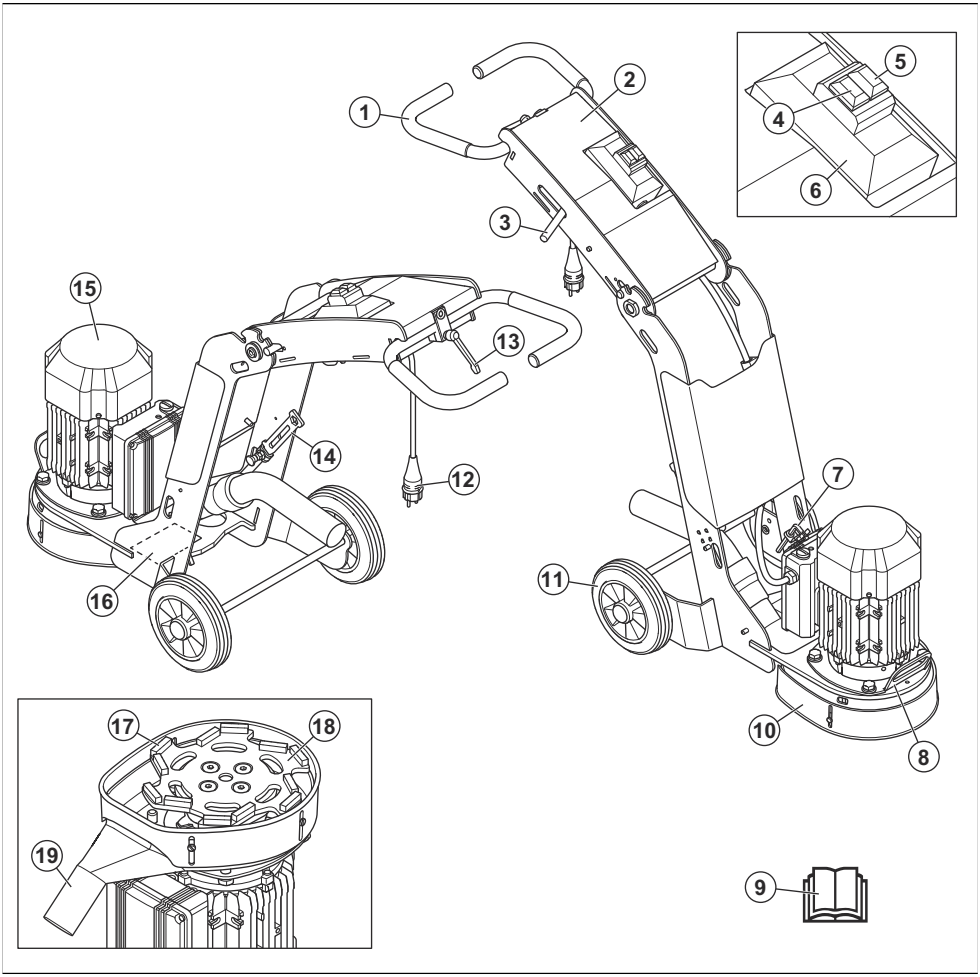

1. Guidon
2. Poignée
3. Levier de réglage de poignée
4. Bouton OFF
5. Bouton ON
6. Panneau de commande
7. Clé à six pans
8. Poignée
9. Manuel d'utilisation
10. Capot de tête de ponçage
11. Roue
12. Fiche d'alimentation
13. Levier de réglage de guidon
14. Outil spécial
15. Moteur électrique
16. Plaque signalétique
17. Segment en diamant
18. Disque de ponçage
19. Raccord pour tuyau d'aspirateur industriel

Aperçu du produit

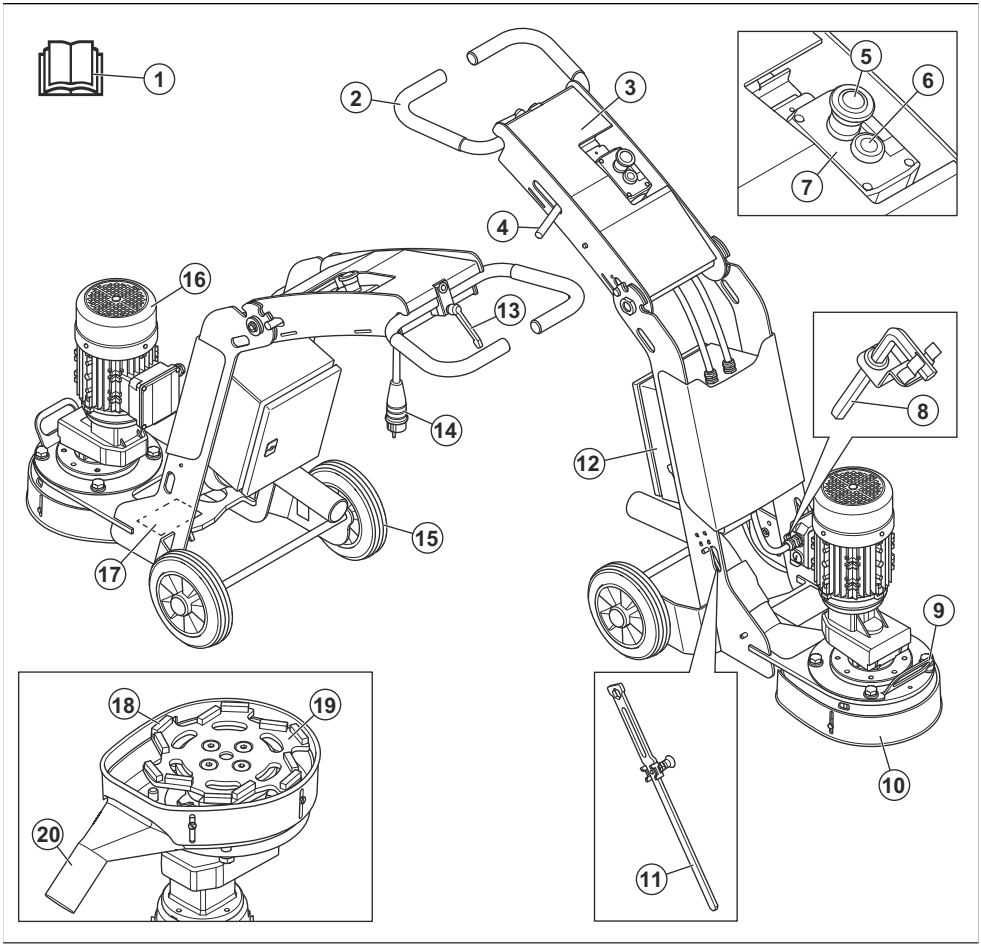

1. Manuel d'utilisation
2. Guidon
3. Poignée
4. Levier de réglage de poignée
5. Bouton OFF
6. Bouton ON
7. Panneau de commande
8. Clé à six pans
9. Poignée
10. Capot de tête de ponçage
11. Outil spécial
12. Boîtier électrique
13. Levier de réglage de guidon
14. Fiche d'alimentation
15. Roue
16. Moteur électrique
17. Plaque signalétique
18. Segment en diamant
19. Disque de ponçage
20. Raccord pour tuyau d'aspirateur industriel

Symboles concernant le produit



AVERTISSEMENT : ce produit peut être dangereux et causer des blessures graves, voire mortelles, à l'opérateur ou à d'autres personnes. Soyez prudent et utilisez le produit correctement.



Lisez avec attention le manuel d'utilisation et assurez-vous de bien comprendre les instructions avant d'utiliser ce produit.



Utilisez des protections pour les yeux homologuées.



Utilisez une protection respiratoire homologuée.



Utilisez des protège-oreilles homologués.



utilisez des gants de protection.



Utilisez des bottes antidérapantes robustes.



haute tension.



Soulevez toujours le produit au niveau de l'anneau de levage.



Utilisez les trous à sangles d'arrimage pour fixer le produit à un véhicule de transport.



AVERTISSEMENT ! la poussière peut entraîner des problèmes de santé. Portez une protection respiratoire homologuée. Assurez-vous systématiquement de la bonne circulation de l'air.

Ce produit est conforme aux directives CE en vigueur.

Ce produit est conforme aux directives en vigueur au Royaume-Uni.

Remarque: les autres symboles/autocollants présents sur le produit concernent des exigences de certification spécifiques à certains marchés.

Plaque signalétique

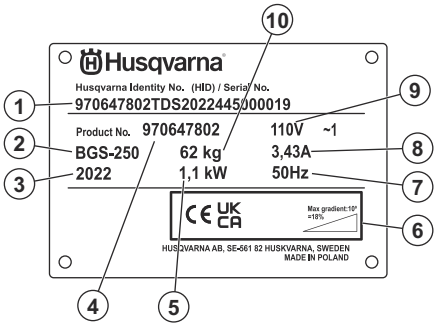

1. Numéro de série
2. Modèle
3. Année de production
4. Référence de produit
5. Puissance moteur
6. Inclinaison max
7. Fréquence nominale
8. Intensité nominale
9. Tension nominale
10. Poids du produit

Endommagement du produit

Nous ne sommes pas responsables des dommages subis par le produit si :

- le produit n'est pas correctement réparé ;
- le produit est réparé avec des pièces qui ne proviennent pas du fabricant ou qui ne sont pas homologuées par le fabricant ;
- le produit est équipé d'un accessoire qui ne provient pas du fabricant ou qui n'est pas homologué par le fabricant ;
- le produit n'est pas réparé par un centre d'entretien agréé ou par une autorité homologuée.

Définitions de sécurité

Des avertissements, des recommandations et des remarques sont utilisés pour souligner des parties spécialement importantes du manuel.



AVERTISSEMENT: Symbole utilisé en cas de risque de blessures ou de mort pour l'opérateur ou les personnes à proximité si les instructions du manuel ne sont pas respectées.



REMARQUE: Symbole utilisé en cas de risque de dommages pour le produit, d'autres matériaux ou les environs si les instructions du manuel ne sont pas respectées.

Remarque: Symbole utilisé pour donner des informations supplémentaires pour une situation donnée.

Instructions générales de sécurité



AVERTISSEMENT: lisez les instructions qui suivent avant d'utiliser le produit.

- Ce produit est un outil dangereux si vous ne faites pas attention ou si vous l'utilisez de manière incorrecte. Ce produit peut causer des blessures graves, voire mortelles, à l'opérateur ou à d'autres personnes. Avant d'utiliser le produit, il convient de lire attentivement et de bien comprendre les instructions contenues dans ce manuel de l'opérateur.
- Conservez tous les avertissements de sécurité et toutes les instructions.
- Respectez l'ensemble des lois et réglementations applicables.
- L'opérateur et son employeur doivent connaître et éviter tout risque au cours de l'utilisation du produit.
- Ne laissez personne utiliser le produit avant d'avoir lu et compris le contenu du manuel de l'opérateur.
- N'utilisez pas le produit sauf si vous bénéficiez d'une formation préalable. Assurez-vous que tous les opérateurs suivent une formation.
- Ne laissez pas un enfant utiliser le produit.
- Seules les personnes autorisées peuvent utiliser le produit.
- L'utilisateur est tenu responsable des accidents auxquels il expose autrui ou ses biens.
- N'utilisez jamais l'appareil si vous êtes fatigué ou malade, ou si vous êtes sous l'emprise d'alcool, de drogues ou de médicaments.
- N'utilisez pas ce produit si vous êtes fatigué. Il est important de faire des pauses régulières.
- Soyez toujours prudent et utilisez votre bon sens.
- Ce produit génère un champ électromagnétique durant son fonctionnement. Ce champ peut dans certaines circonstances perturber le fonctionnement d'implants médicaux actifs ou passifs. Pour réduire le risque de blessures graves ou mortelles, nous recommandons aux personnes portant des implants médicaux de consulter leur médecin et le fabricant de leur implant avant d'utiliser cet appareil.
- Maintenez le produit propre. Assurez-vous que vous pouvez lire clairement les avertissements et les autocollants.
- N'utilisez pas le produit s'il est endommagé ou s'il ne fonctionne pas correctement.
- Ne modifiez pas le produit.
- N'utilisez pas le produit s'il est susceptible d'avoir été modifié par d'autres personnes.

Instructions de sécurité pour le fonctionnement



AVERTISSEMENT: lisez les instructions qui suivent avant d'utiliser le produit. Conservez tous les avertissements et toutes les instructions pour toute opération ultérieure.



AVERTISSEMENT: Une exposition excessive aux vibrations peut entraîner des troubles circulatoires ou nerveux chez les personnes sujettes à des troubles cardiovasculaires. Consultez un médecin en cas de symptômes liés à une exposition excessive aux vibrations. Ces symptômes peuvent être les suivants : insensibilisation ou irritation locale, douleur, chatouillements, faiblesse musculaire, décoloration ou modification cutanée. Ces symptômes affectent généralement les doigts, les mains ou les poignets.

- Utilisez uniquement le produit pour les opérations décrites dans le présent manuel. Reportez-vous à *Utilisation prévue à la page 49*.
- utilisez un équipement de protection individuelle. Reportez-vous à *Équipement de protection individuel à la page 54*.
- Maintenez la zone de travail propre et retirez tous les objets qui pourraient se coincer dans le produit.

- Utilisez le produit uniquement à la lumière du jour ou dans des conditions d'éclairage appropriées.
- Ne vous éloignez pas du produit lorsque le moteur est allumé.
- Ne laissez pas d'autres opérateurs utiliser le produit s'ils n'ont pas lu et compris ce manuel d'utilisation.
- Lorsque vous arrêtez le moteur, continuez l'opération de ponçage jusqu'à l'arrêt complet du ventilateur.
- Ne faites pas démarrer le produit lorsque la tête de ponçage est positionnée sur la surface.
- N'utilisez pas ce produit dans des zones présentant un risque d'incendie ou d'explosion.
- Si vous soulevez le produit, assurez-vous que la plaque de l'outil ne tourne pas. La plaque de l'outil continue à tourner pendant un moment après l'arrêt du moteur.
- Lorsque vous retirez les outils diamantés, laissez le produit refroidir et utilisez des gants de protection. Après utilisation, les outils diamantés sont très chauds.
- Assurez-vous de brancher le produit sur un extracteur de poussière pour éliminer la poussière.
- Assurez-vous que le produit est monté correctement.
- Utilisez l'anneau de levage pour soulever le produit.
- N'utilisez pas le produit si vous détectez des signes de dommage.
- Ne démarrez pas le produit lorsque la tête de ponçage touche la surface, excepté pour un contrôle de l'interrupteur marche/arrêt.
- Utilisez le produit uniquement lorsque vous vous trouvez à l'arrière, avec les mains sur le guidon.
- N'utilisez pas le produit si vous n'avez pas d'expérience et si vous n'avez pas reçu de formation préalable. Assurez-vous que tous les opérateurs suivent une formation.
- Ne laissez pas une personne utiliser le produit si elle ne connaît pas les instructions.
- Surveillez constamment les personnes aux capacités physiques ou mentales réduites qui utilisent ce produit. Un adulte responsable doit être présent à tout moment.
- Assurez-vous que seules les personnes autorisées se trouvent dans la zone de travail, car il existe un risque de blessures graves.
- Assurez-vous que des vêtements, cheveux longs et bijoux ne peuvent pas se coincer dans les pièces en mouvement.
- Veillez à vous tenir dans une position stable et sûre pendant l'utilisation du produit.
- L'apparition soudaine de personnes et d'animaux peut empêcher l'utilisation en toute sécurité du produit. Utilisez toujours le produit avec précaution et soyez prêt à l'arrêter si nécessaire.
- Assurez-vous qu'il y a toujours une personne supplémentaire à proximité lorsque vous utilisez le produit. En cas d'accident, vous pourrez obtenir de l'aide si nécessaire.
- N'utilisez pas un produit dont les spécifications d'usine ont été modifiées.
- Utilisez uniquement des accessoires homologués. Pour davantage d'informations, contactez votre revendeur.
- Ne touchez pas le moteur pendant le fonctionnement. Le moteur devient très chaud et présente un risque de brûlures.
- Portez toujours un équipement de protection homologué lorsque vous utilisez le produit.

Équipement de protection individuel



AVERTISSEMENT: Lisez les instructions qui suivent avant d'utiliser le produit.

- Utilisez toujours un équipement de protection individuel approprié lorsque vous faites fonctionner le produit. L'équipement de protection individuel n'empêche pas le risque de blessures. L'équipement de protection individuel diminue la gravité des blessures en cas d'accident. Faites appel à votre revendeur pour vous aider à sélectionner l'équipement adéquat.
- Utilisez des protections pour les yeux homologuées pendant que vous utilisez le produit.
- Ne portez pas de vêtements lâches, lourds ou inadaptés. Portez des vêtements qui garantissent votre liberté de mouvement.
- Utilisez des gants de protection homologués qui permettent de tenir fermement des objets.
- Utilisez des gants de protection en caoutchouc afin d'éviter toute irritation de la peau due au béton humide.
- Utilisez un casque de protection homologué.
- Utilisez toujours des protecteurs d'oreille homologués pendant l'utilisation du produit. Une exposition au bruit sur de longues périodes peut provoquer une perte d'audition.
- Le produit génère de la poussière et des fumées qui contiennent des produits chimiques dangereux. Utilisez une protection respiratoire homologuée.
- Utilisez des bottes avec embouts en acier et semelles antidérapantes.
- Assurez-vous de disposer d'une trousse de premiers soins à proximité.
- Des étincelles peuvent se produire lorsque vous utilisez le produit. Assurez-vous de disposer d'un extincteur à proximité.

Sécurité dans la zone de travail

- Pendant l'utilisation du produit, éloignez les personnes présentes de la zone illustrée ci-dessous.

Pendant l'utilisation du produit, l'opérateur doit être très prudent lorsqu'il se trouve dans cette zone.

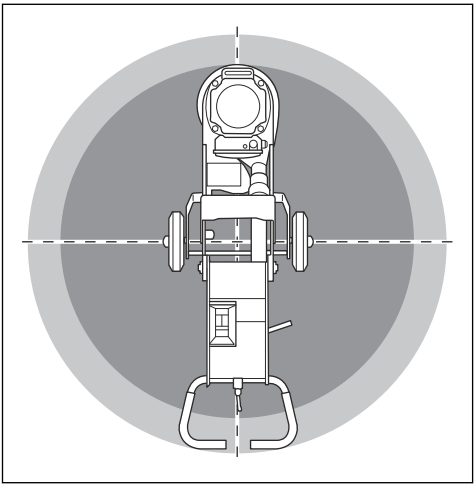

- Assurez-vous que seules les personnes autorisées se trouvent dans la zone de travail.
- N'utilisez pas le produit en cas de brouillard, pluie, vents violents, risque de foudre ou autres conditions climatiques. L'utilisation du produit en cas de mauvaises conditions météorologiques peut affecter votre vigilance. Le mauvais temps peut provoquer des conditions de travail dangereuses.
- Identifiez les éventuels personnes, objets et situations susceptibles de nuire à la sécurité du fonctionnement du produit.
- Maintenez la zone de travail suffisamment éclairée.
- N'utilisez pas ce produit dans des zones présentant un risque d'incendie ou d'explosion.

Sécurité électrique

AVERTISSEMENT: les produits électriques présentent toujours un risque d'électrocution. N'utilisez pas le produit dans de mauvaises conditions météorologiques. Ne touchez pas de paratonnerres ni d'objets métalliques. Utilisez toujours le produit comme indiqué dans ce manuel d'utilisation pour éviter les blessures.

REMARQUE: le produit répond aux exigences de la norme EN61000-3-11 et est soumis au branchement conditionnel au secteur. Consultez votre distributeur d'électricité pour obtenir des instructions sur le branchement du produit.

AVERTISSEMENT: utilisez toujours une alimentation électrique avec RCD (disjoncteur différentiel de fuite à la terre). L'utilisation d'un RCD permet de réduire le risque de choc électrique.

- Assurez-vous que la tension d'alimentation, des fusibles et du secteur est identique à celle indiquée sur la plaque signalétique du produit.
- Arrêtez toujours le produit avant de débrancher la fiche d'alimentation.
- N'utilisez pas le produit si le cordon ou la fiche est endommagé(e). Confiez-le à un centre d'entretien homologué pour réparation. Un câble endommagé peut provoquer des blessures très graves, voire mortelles.
- Utilisez le cordon correctement. N'utilisez pas le cordon pour déplacer, tirer ou débrancher le produit. Tenez la fiche pour débrancher le câble d'alimentation.
- N'utilisez pas le produit dans un trou d'eau suffisamment profond pour mouiller l'équipement du produit. L'équipement peut être endommagé et le produit peut être mis sous tension et causer des blessures.
- N'ajoutez pas davantage d'humidité dans le produit. Ne laissez pas le produit entrer en contact avec la pluie. L'eau qui pénètre dans un outil électrique augmente le risque de choc électrique.
- Le cordon d'alimentation doit toujours être débranché lorsque vous branchez ou débranchez la connexion du câble du moteur et du boîtier électrique.
- Assurez-vous que l'alimentation électrique du produit est suffisante et constante pour garantir le bon fonctionnement du moteur.
- Utilisez la tension appropriée. Une tension incorrecte provoque l'augmentation de la consommation d'énergie et de la température du moteur. Cela déclenche le circuit de sécurité.
- Assurez-vous que les dimensions du cordon d'alimentation sont conformes aux réglementations nationales et locales.
- Assurez-vous que les dimensions de la prise de courant murale sont conformes à l'ampérage de la prise électrique et du câble de rallonge du produit. Si la résistance du secteur est plus élevée, de brèves chutes de tension peuvent se produire au démarrage du produit. Cela peut affecter le fonctionnement d'autres produits.

Instructions pour produit mis à la terre

AVERTISSEMENT: un mauvais branchement peut provoquer un choc électrique. Consultez un électricien agréé si vous n'êtes pas certain que votre prise secteur soit correctement mise à la terre.

Ne modifiez pas la prise de courant par rapport à ses spécifications d'usine. Si la fiche ou le cordon d'alimentation est endommagé ou doit être remplacé, contactez votre atelier spécialisé Husqvarna. Respectez la législation et les réglementations locales.

Si vous n'avez pas bien compris les instructions de mise à la terre du produit, consultez un électricien homologué.

Utilisez uniquement des rallonges extérieures mises à la terre avec des fiches de mise à la terre et une prise de mise à la terre acceptant la fiche d'alimentation du produit.

Le produit est équipé d'un cordon d'alimentation de mise à la terre et d'une prise de courant. Branchez systématiquement le produit sur une prise secteur mise à la terre. Cela réduit le risque de choc électrique.

N'utilisez pas d'adaptateurs électriques avec le produit.

Rallonges

- Utilisez uniquement des rallonges homologuées d'une longueur suffisante.
- La valeur nominale sur la rallonge doit être identique ou supérieure à celle indiquée sur la plaque signalétique du produit.
- Utilisez des câbles de rallonge mis à la terre.
- Lorsque vous utilisez l'outil à l'extérieur, utilisez une rallonge adaptée à un usage extérieur. Cela réduit le risque de choc électrique.
- Maintenez la connexion de la rallonge au sec et au-dessus du sol.
- Maintenez la rallonge à l'écart de la chaleur, d'huile, de bords tranchants ou de pièces en mouvement. Un câble endommagé augmente le risque de choc électrique.
- Assurez-vous que la rallonge est en bon état et non endommagée.
- N'utilisez pas la rallonge lorsqu'elle est enroulée. Cela peut entraîner une surchauffe de la rallonge.
- Assurez-vous que la rallonge est derrière vous et derrière le produit lorsque vous utilisez le produit. Cela empêche toute dégradation de la rallonge.

Dispositifs de sécurité sur le produit

AVERTISSEMENT: lisez les instructions qui suivent avant d'utiliser le produit.

- N'utilisez pas un produit dont les dispositifs de sécurité sont endommagés ou ne fonctionnent pas correctement.
- Contrôlez régulièrement les dispositifs de sécurité, reportez-vous à la section *Calendrier d'entretien à la page 64*. Si les dispositifs de sécurité sont endommagés ou ne fonctionnent pas correctement, contactez votre atelier de réparation agréé Husqvarna.
- Ne modifiez pas les dispositifs de sécurité.

Boutons ON et OFF

Les boutons ON et OFF permettent de démarrer et d'arrêter le produit.

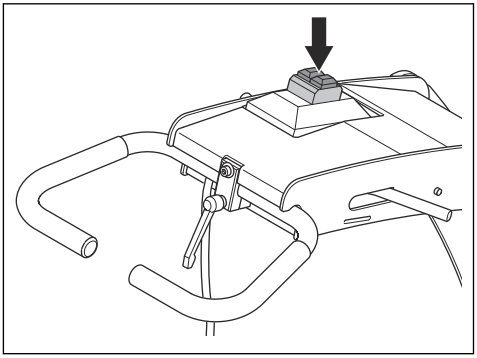

Boutons ON et OFF

Les boutons ON et OFF permettent de démarrer et d'arrêter le produit.

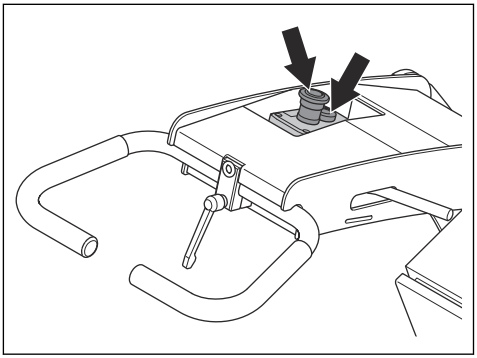

Pour vérifier les boutons ON et OFF

1. Abaissez légèrement la poignée pour soulever la tête de ponçage à environ 1 mm de la surface. Cela permet de réduire la pression contre la surface. Ne soulevez pas complètement la tête de ponçage de la surface.

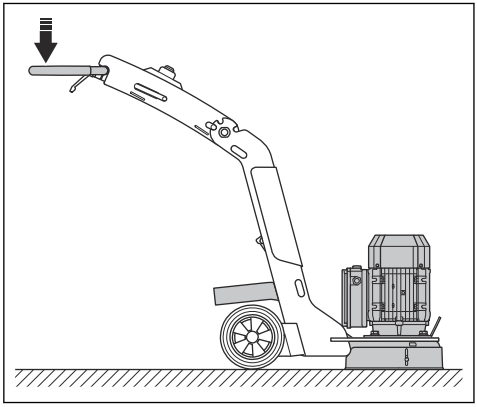

2. Appuyez sur le bouton ON pour démarrer le produit.

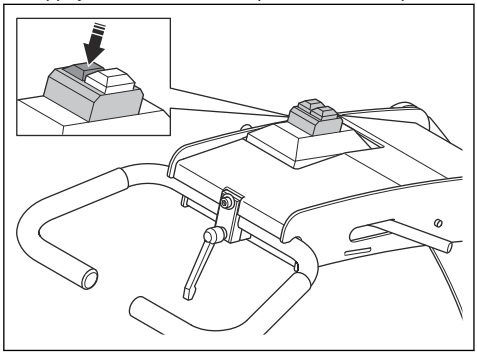

3. Patientez 5 secondes pour laisser le produit atteindre le régime de ralenti.
4. Appuyez sur le bouton OFF.

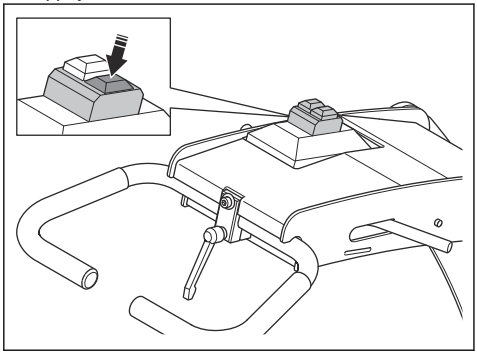

5. Assurez-vous que le moteur s'arrête.

Pour vérifier les boutons ON et OFF

1. Abaissez légèrement la poignée pour soulever la tête de ponçage à environ 1 mm de la surface. Cela permet de réduire la pression contre la surface. Ne soulevez pas complètement la tête de ponçage de la surface.

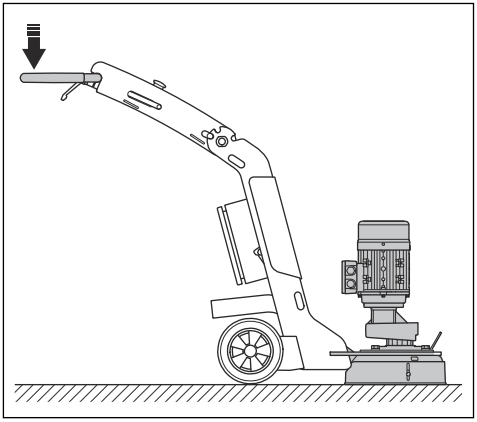

2. Appuyez sur le bouton ON pour démarrer le produit.

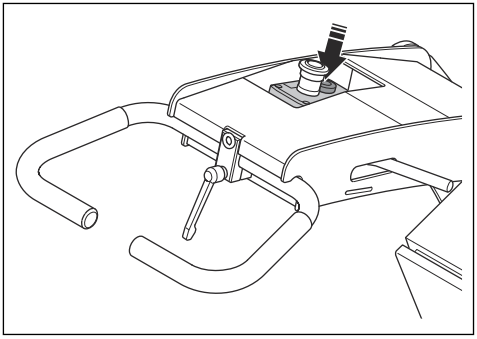

3. Patientez 5 secondes pour laisser le produit atteindre le régime de ralenti.
4. Appuyez sur le bouton OFF.

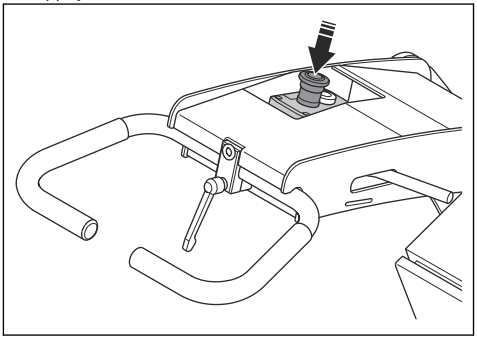

5. Assurez-vous que le moteur s'arrête.

Instructions de sécurité pour l'entretien

AVERTISSEMENT: lisez les instructions qui suivent avant d'utiliser le produit. Conservez tous les avertissements et toutes les instructions pour toute opération ultérieure.

- Assurez-vous que toutes les pièces sont en bon état et que toutes les fixations sont correctement serrées.
- N'utilisez pas un produit endommagé ou qui ne fonctionne pas correctement. Effectuez les contrôles de sécurité, d'entretien et de maintenance indiqués dans ce manuel. Toutes les autres tâches d'entretien doivent être effectuées par un atelier d'entretien agréé.
- Arrêtez le produit et débranchez la fiche d'alimentation lorsque vous remplacez les outils diamantés. Appuyez sur le bouton OFF pour arrêter le produit.
- Effectuez l'inspection et/ou l'entretien avec le moteur arrêté et la fiche d'alimentation débranchée.
- Effectuez l'entretien pour vous assurer que le produit fonctionne correctement. Reportez-vous à *Entretien à la page 63*.

Utilisation

Introduction

AVERTISSEMENT: Avant d'utiliser le produit, vous devez lire et comprendre le chapitre sur la sécurité.

Réglage de la poignée et du guidon

AVERTISSEMENT: Réglez la poignée et le guidon avec précaution. Assurez-vous que la poignée et le guidon sont fixés en position. Les pièces mobiles peuvent provoquer des blessures.

Réglez la hauteur de la poignée le plus proche possible de celle de la hanche de l'opérateur. En fonctionnement, le produit peut tirer d'un côté. L'opérateur peut empêcher le produit de tirer vers le côté à l'aide de sa hanche.

1. Tenez le guidon et tirez le levier de réglage de la poignée (A).

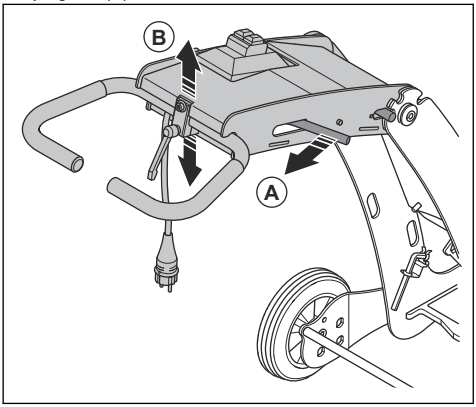

2. Réglez la poignée (A) à une hauteur d'utilisation confortable.
3. Relâchez le levier de réglage de la poignée (A) pour bloquer la poignée en position.
4. Desserrez le levier de réglage du guidon (C) et réglez le guidon (D) dans une position appropriée.

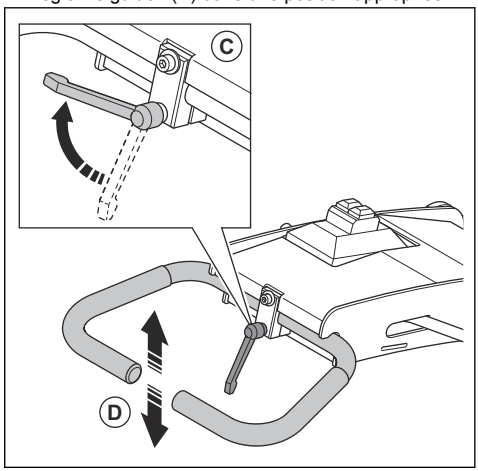

5. Tirez le levier de réglage du guidon (E) vers l'extérieur et tournez-le vers le bas pour bloquer le guidon en position (F).

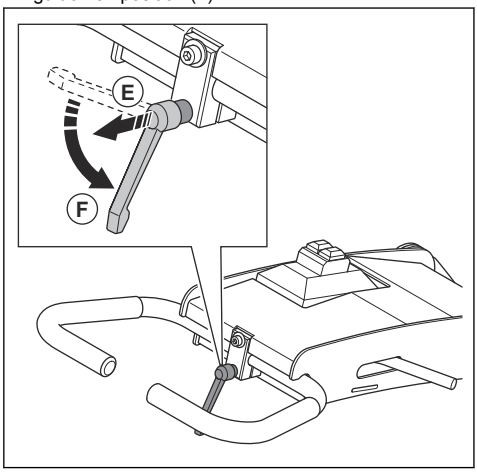

Techniques de travail de base

- Assurez-vous que le produit est toujours en mouvement pour obtenir le meilleur ponçage possible.
- Effectuez l'opération sur des trajectoires parallèles. Assurez-vous que le tuyau et le cordon d'alimentation (A) de l'aspirateur industriel (B) et du produit (C) ne se tordent pas.

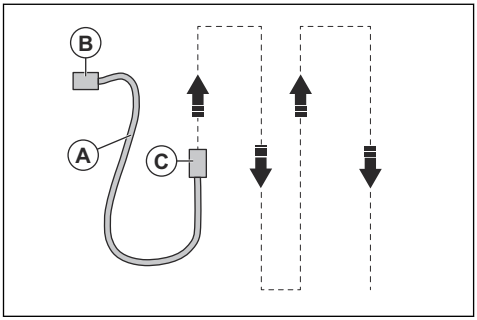

- Assurez-vous que le produit se déplace en permanence lorsqu'il est en cours d'utilisation.
- Faites des mouvements de balayage avec le produit pendant que vous avancez.

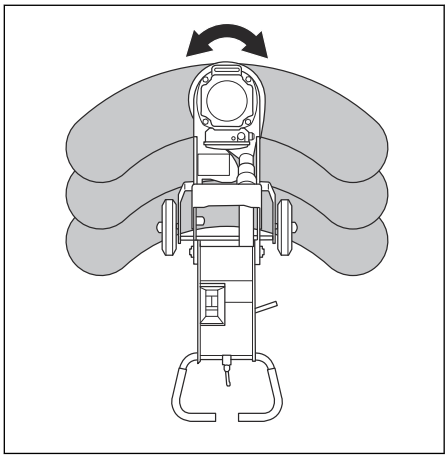

Outils diamantés

De nombreux types d'outils diamantés sont disponibles pour le produit. Consultez votre centre d'entretien homologué ou rendez-vous sur pour choisir le bon outil diamanté.

Remplacer les outils diamantés

AVERTISSEMENT: Afin d'éviter le démarrage accidentel du produit, débranchez toujours la prise de courant avant de remplacer les outils diamantés.

AVERTISSEMENT: utilisez des gants de protection ; les outils diamantés peuvent beaucoup chauffer.

AVERTISSEMENT: portez une protection respiratoire homologuée lorsque vous remplacez les outils diamantés. La poussière présente sous la tête de meulage est dangereuse pour la santé.

AVERTISSEMENT: utilisez l'aspirateur industriel lorsque vous remplacez les outils diamantés. L'aspirateur industriel réduit la quantité de poussière, qui a des effets nocifs sur la santé.

1. Arrêtez le produit et débranchez la fiche d'alimentation. Reportez-vous à *Arrêt du produit à la page 62*.

2. Réglez la poignée en position verticale.

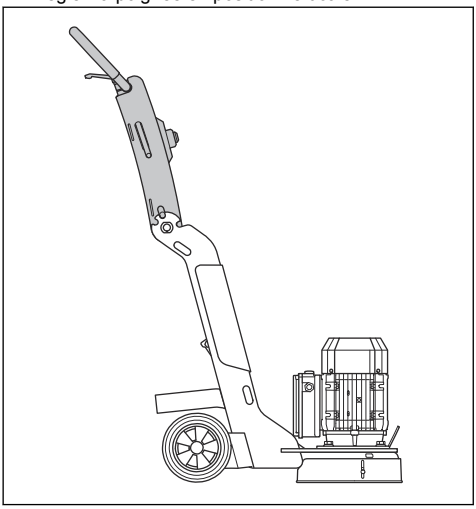

3. Inclinez le produit vers l'arrière et rabattez le guidon jusqu'à ce que la poignée repose sur le sol.

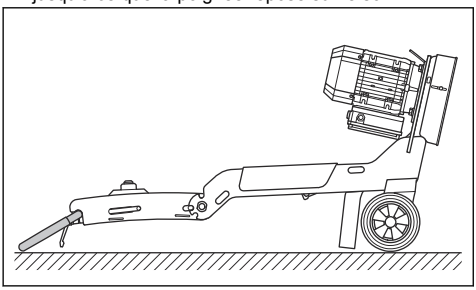

REMARQUE: assurez-vous que le cordon d'alimentation et le tuyau d'aspirateur industriel ne sont pas endommagés lorsque vous inclinez le produit.

REMARQUE: placez un morceau de tissu ou de bois fin sous la poignée pour éviter d'endommager le sol.

AVERTISSEMENT: assurez-vous que le produit est dans une position stable avant de remplacer les outils diamantés.

4. Placez l'outil (A) dans les fentes pour empêcher tout mouvement de la plaque d'outil.

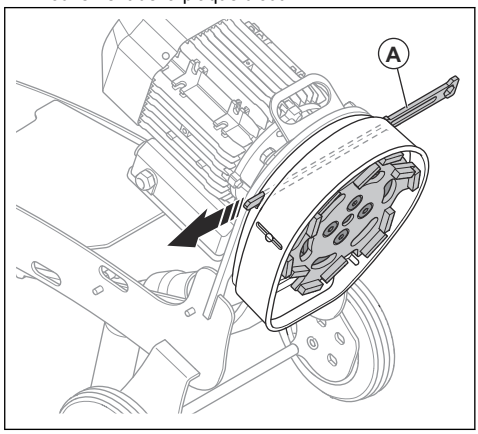

5. Éliminez la poussière à l'aide de l'aspirateur industriel.
6. Utilisez une clé à six pans pour retirer les 4 boulons qui maintiennent le disque de ponçage.
7. Nettoyez la plaque d'outil avec l'aspirateur industriel.
8. Fixez un nouveau disque de ponçage (B) et les 4 boulons. Serrez les boulons avec une clé à six pans.

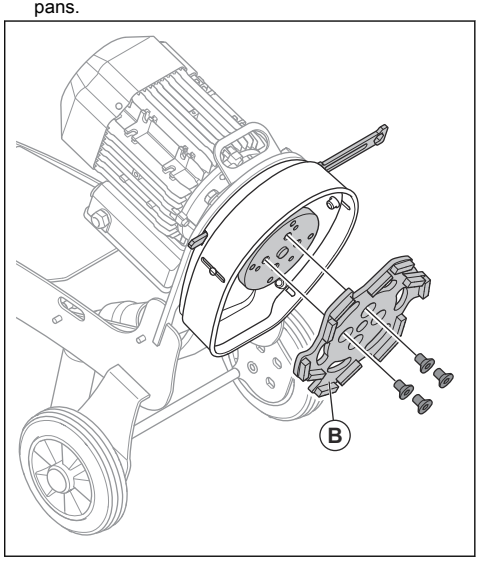

REMARQUE: assurez-vous que le raccord flexible n'est pas endommagé.

9. Retirer l'outil spécial.

10. Soulevez le produit avec précaution à l'aide du guidon, jusqu'à atteindre la position de fonctionnement *Réglage de la poignée et du guidon à la page 58*.

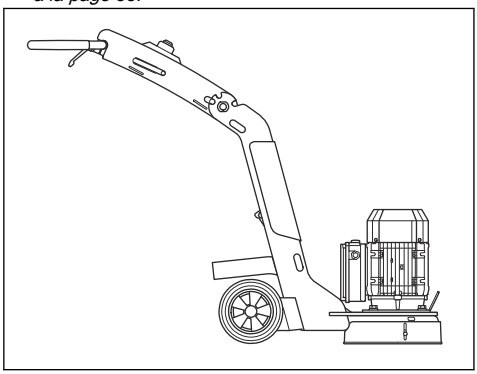

À faire avant d'utiliser le produit

1. Lisez attentivement le manuel d'utilisation et assurez-vous de bien comprendre les instructions.
2. Effectuez l'entretien quotidien. Reportez-vous à *Pour procéder à l'entretien quotidien à la page 64*.
3. Assurez-vous que le produit est correctement monté et qu'il n'est pas endommagé.
4. Placez le produit sur la zone de travail.
5. Assurez-vous qu'il y a des outils diamantés sur la plaque d'outil et qu'ils sont bien fixés.
6. Branchez l'aspirateur industriel sur le produit. Reportez-vous à *Branchement d'un aspirateur industriel à la page 63*.
7. Réglez le guidon pour définir la hauteur de travail nécessaire.
8. Branchez la fiche d'alimentation sur la prise secteur.
9. Assurez-vous de savoir dans quel sens le moteur tourne.

Démarrage du produit

1. Abaissez légèrement la poignée pour soulever la tête de ponçage à environ 1 mm de la surface. Cela permet de réduire la pression contre la surface. Ne soulevez pas complètement la tête de ponçage de la surface.

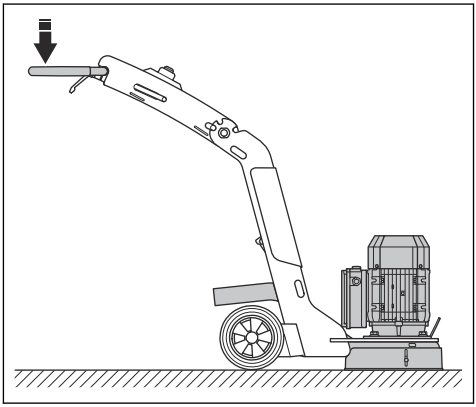

2. Appuyez sur le bouton ON pour démarrer le produit. En moins de 5 secondes, le produit fonctionne au régime de ralenti.

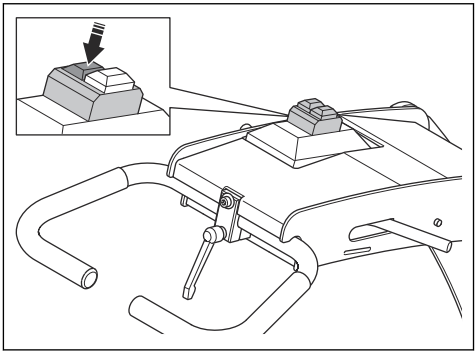

Démarrage du produit

1. Abaissez légèrement la poignée pour soulever la tête de ponçage à environ 1 mm de la surface. Cela permet de réduire la pression contre la surface. Ne soulevez pas complètement la tête de ponçage de la surface.

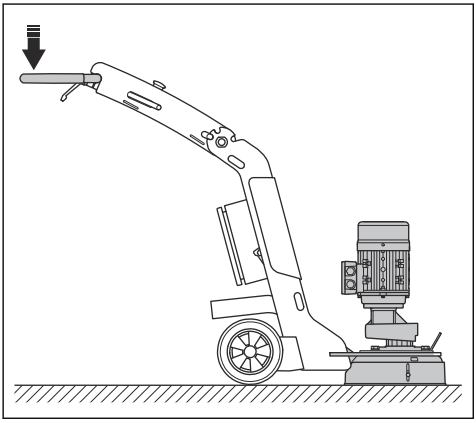

2. Appuyez sur le bouton ON pour démarrer le produit. En moins de 5 secondes, le produit fonctionne au régime de ralenti.

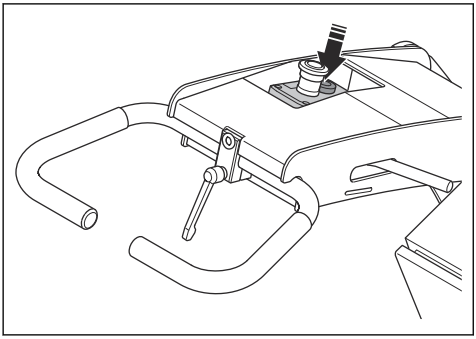

Arrêt du produit

REMARQUE: Ne soulevez pas la plaque de l'outil de la surface lorsque vous arrêtez le moteur. La plaque de l'outil tourne pendant un moment après l'arrêt du moteur. La majeure partie de la poussière peut être soufflée dans l'air et la surface risque d'être endommagée.

1. Appuyez sur le bouton OFF pour arrêter le moteur.

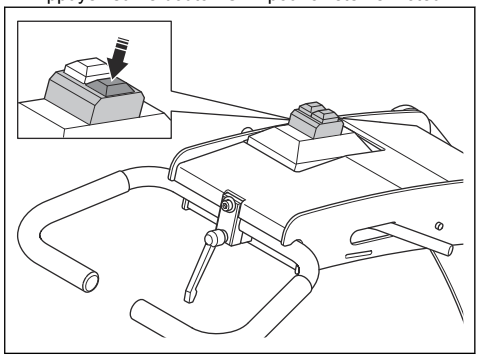

2. Maintenez la plaque d'outil contre la surface jusqu'à ce qu'elle s'arrête complètement. Assurez-vous que la plaque de l'outil ne tourne pas avant de soulever l'avant.

REMARQUE: Si vous poncez un matériau adhésif, de l'asphalte, de la peinture ou un matériau équivalent, soulevez légèrement l'avant du produit lorsque la plaque de l'outil s'arrête. Le produit peut coller à la surface adhésive s'il n'est pas soulevé.

3. Débranchez la prise de courant.

Arrêt du produit

REMARQUE: Ne soulevez pas la plaque de l'outil de la surface lorsque vous arrêtez le moteur. La plaque de l'outil tourne pendant un moment après l'arrêt du moteur. La majeure partie de la poussière peut être soufflée dans l'air et la surface risque d'être endommagée.

1. Appuyez sur le bouton OFF pour arrêter le moteur.

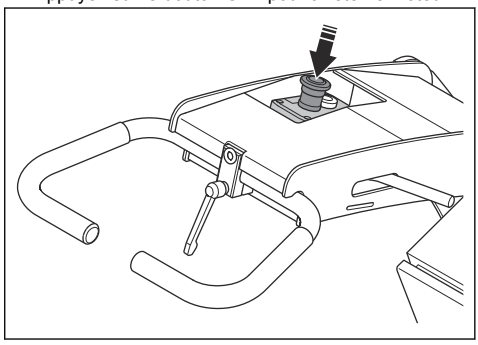

2. Maintenez la plaque d'outil contre la surface jusqu'à ce qu'elle s'arrête complètement. Assurez-vous que la plaque de l'outil ne tourne pas avant de soulever l'avant.

REMARQUE: Si vous poncez un matériau adhésif, de l'asphalte, de la peinture ou un matériau équivalent, soulevez légèrement l'avant du produit lorsque la plaque de l'outil s'arrête. Le produit peut coller à la surface adhésive s'il n'est pas soulevé.

3. Débranchez la prise de courant.

Pour modifier la position des roues

Il existe 2 positions de roue possibles sur le châssis. Le trou arrière (A) est utilisé pendant les opérations de ponçage et de polissage standard. Le trou avant (B) est utilisé pour réduire la pression de ponçage.

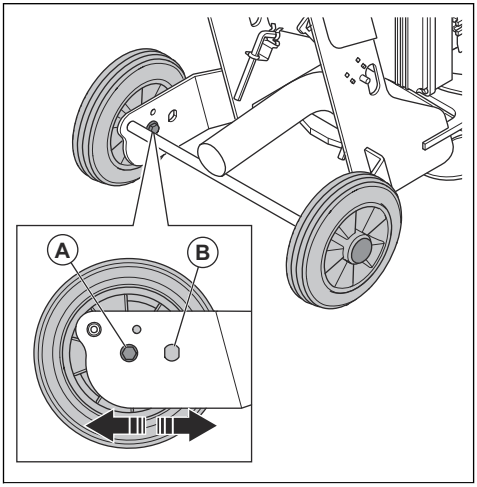

1. Retirez les boulons, les rondelles et la roue du châssis.
2. Effectuez l'installation en suivant les étapes dans l'ordre inverse dans le trou correct du châssis.
3. Effectuez la même procédure sur le côté opposé du produit.

Branchement d'un aspirateur industriel

Utilisez un système d'aspirateur industriel Husqvarna avec un filtre HEPA 13 minimum.

1. Branchez l'aspirateur industriel sur le produit. Utilisez un tuyau de 50 mm.

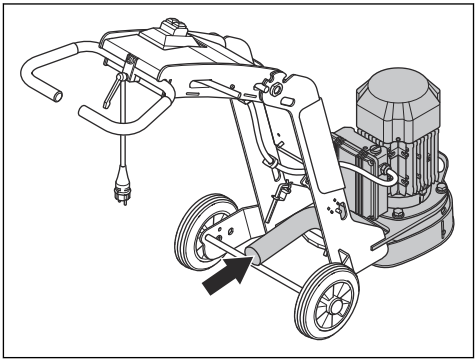

2. Assurez-vous que les filtres de l'aspirateur industriel sont en bon état et propres. Surveillez la poussière pendant le fonctionnement.

Entretien

Introduction

AVERTISSEMENT: avant d'effectuer des travaux d'entretien, vous devez lire et comprendre le chapitre sur la sécurité.

AVERTISSEMENT: le produit doit se trouver sur un sol plat lors de l'entretien.

AVERTISSEMENT: débranchez la prise d'alimentation de l'alimentation électrique avant de procéder à l'entretien.

AVERTISSEMENT: laissez le produit refroidir avant de procéder à des tâches d'entretien. Le moteur devient très chaud pendant le fonctionnement et présente un risque de brûlures.

Une formation spécifique est nécessaire pour effectuer tous les travaux d'entretien et de réparation du produit. Husqvarna garantit qu'il vous est possible d'obtenir des services de réparation et d'entretien effectués par des

professionnels. Si votre revendeur n'est pas un atelier spécialisé, demandez-lui des informations à propos de l'atelier spécialisé le plus proche.

Pour des informations plus détaillées, reportez-vous à www.husqvarnaconstruction.com.

Pour procéder à l'entretien quotidien

L'entretien quotidien signifie que vous nettoyez le produit. Vous devez également contrôler l'alimentation électrique, la tête de ponçage et le support de ponçage.

Calendrier d'entretien

* = Entretien général effectué par l'opérateur. Les instructions ne sont pas mentionnées dans ce manuel d'utilisation.

X = Les instructions sont mentionnées dans ce manuel d'utilisation.

Entretien général du produit	Tous les jours	Toutes les semaines	Tous les 3 mois
Nettoyez le produit. Reportez-vous à *Nettoyage du produit à la page 64*.	X		
Contrôlez les dispositifs de sécurité. Reportez-vous à *Dispositifs de sécurité sur le produit à la page 56*.	X		
Assurez-vous que les écrous et les vis sont serrés.	*		
Nettoyez le boîtier électrique.	*		
Vérifiez que les composants électriques, les câbles et les raccords ne sont pas usés ou endommagés.	*		
Contrôlez les raccords de tuyau. Vérifiez que tous les flexibles du produit ne sont pas endommagés ou ne fuient pas.	*		
Assurez-vous que les tuyaux à poussière ne sont pas endommagés ni obstrués.	*		
Assurez-vous que l'aspirateur est vide et correctement raccordé.	*		
Vérifiez que les disques de ponçage ne sont ni endommagés, ni usés. Reportez-vous à *Pour contrôler le support de ponçage à la page 65*.	X		
Contrôlez le bouton d'arrêt d'urgence. Reportez-vous à *Pour vérifier les boutons ON et OFF à la page 57*.	X		
Contrôlez le capot de la tête de ponçage. Reportez-vous à *Pour contrôler le capot de la tête de ponçage à la page 66*.	X		
Assurez-vous que le cordon d'alimentation et le câble de rallonge sont en bon état et non endommagés.	*		
Contrôlez le disjoncteur différentiel de fuite à la terre (RCD) pour l'alimentation électrique.	*		
Vérifiez le raccord flexible en caoutchouc. Reportez-vous à *Pour contrôler le support de ponçage à la page 65*.		X	
Nettoyez le produit avec un chiffon humide.			*

Nettoyage du produit

REMARQUE: une prise d'air obstruée réduit les performances du produit et peut provoquer une surchauffe du moteur.

- Débranchez toujours la prise de la prise secteur avant de nettoyer, de procéder à l'entretien ou de monter le produit.
- Nettoyez toujours la totalité de l'équipement à la fin du jour ouvrable. N'utilisez pas de nettoyeur haute pression pour nettoyer le produit.
- Effectuez toujours l'entretien sur un sol plat.

- Éliminez toute obstruction de toutes les prises d'air. Le produit doit être toujours suffisamment frais.

Pour contrôler l'alimentation électrique

AVERTISSEMENT: n'utilisez pas de câbles endommagés. Un câble endommagé peut provoquer des blessures graves ou mortelles.

- Assurez-vous que le cordon d'alimentation et la rallonge sont en bon état et fonctionnent correctement.
- N'utilisez pas le produit si le cordon d'alimentation est endommagé. Faites réparer le produit par un centre d'entretien homologué.

Pour contrôler le support de ponçage

AVERTISSEMENT: afin d'éviter le démarrage accidentel du produit, débranchez toujours la prise de courant avant de contrôler le support de ponçage.

AVERTISSEMENT: utilisez des gants de protection ; les outils diamantés peuvent beaucoup chauffer.

AVERTISSEMENT: portez une protection respiratoire homologuée lorsque vous contrôlez la ponceuse. La poussière présente sous la tête de meulage est dangereuse pour la santé.

REMARQUE: L'état du support de ponçage est important pour les performances et la sécurité.

1. Arrêtez le produit et débranchez la fiche d'alimentation. Reportez-vous à *Arrêt du produit à la page 62*.
2. Réglez la poignée en position verticale.

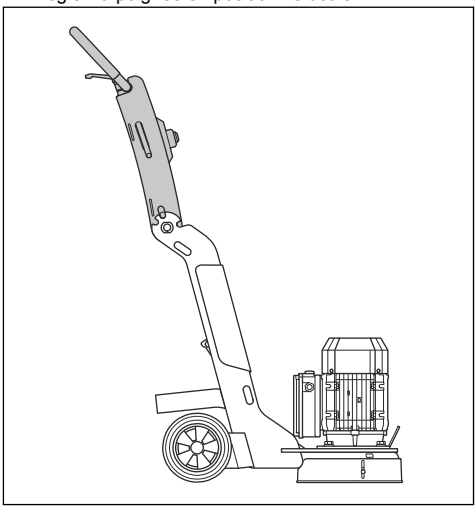

3. Inclinez le produit vers l'arrière et rabattez le guidon jusqu'à ce que la poignée repose sur le sol.

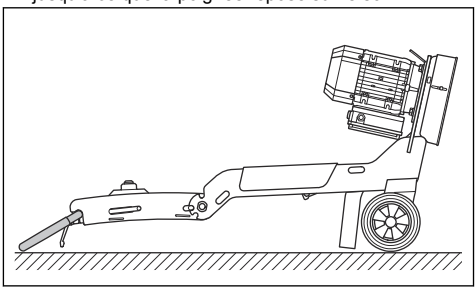

REMARQUE: assurez-vous que le cordon d'alimentation et le tuyau d'aspirateur industriel ne sont pas endommagés lorsque vous inclinez le produit.

REMARQUE: placez un morceau de tissu ou de bois fin sous la poignée pour éviter d'endommager le sol.

4. Faites passer l'outil spécial dans les fentes pour empêcher tout mouvement de la plaque d'outil.
5. Éliminez la poussière à l'aide de l'aspirateur industriel.

6. Retirez la plaque d'outil (A).

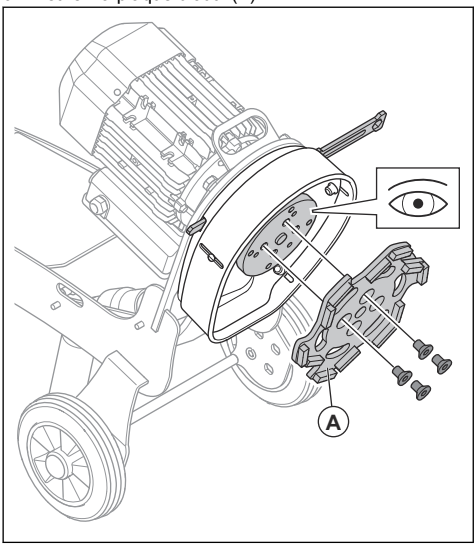

7. Examinez le support de ponçage pour détecter des dommages et examinez le raccord flexible en caoutchouc pour détecter des signes d'usure.
8. Remplacez le raccord flexible en caoutchouc s'il est endommagé ou s'il ne fonctionne pas correctement.

Pour contrôler le capot de la tête de ponçage

- Vérifiez que le capot de la tête de ponçage n'est pas endommagé.
- Assurez-vous que le capot de la tête de ponçage peut se déplacer librement vers le haut et vers le bas.

REMARQUE: si le capot de la tête de ponçage ne se déplace pas librement, l'aspiration peut devenir insatisfaisante pendant le fonctionnement.

- Si le capot de la tête de ponçage ne fonctionne pas correctement, contactez votre atelier spécialisé Husqvarna

Dépannage

Recherche de pannes

Problème	Cause	Solution
Trop de vibrations et/ou de bruits inhabituels.	Le disque de ponçage est usé ou endommagé.	Vérifiez que le disque de ponçage ne présente pas de parties endommagées et qu'il n'effectue pas de mouvements excessifs.
	Le roulement est endommagé.	Vérifiez l'usure de l'axe de l'arbre d'entraînement et remplacez-le si nécessaire.
	Dépôt de matériau indésirable sur le raccord.	Nettoyez le raccord.
Diminution des performances de ponçage ou ponçage inefficace.	Les outils diamantés sont usés.	Remplacez les pièces usées.
	Type d'outils diamantés inadapté à la surface.	Remplacez les outils diamantés par des modèles adaptés à la surface.
Le produit ne démarre pas.	Le bouton d'arrêt est engagé lors du premier démarrage.	Débranchez le cordon d'alimentation et attendez que le produit soit complètement hors tension (1 minute). Rebranchez le cordon d'alimentation et démarrez le produit.
	Un composant endommagé.	Remplacez le composant endommagé.
	Le produit est alimenté avec une phase incorrecte.	Contrôlez l'alimentation électrique.
	La rallonge est débranchée ou endommagée.	Branchez la rallonge ou, si nécessaire, remplacez-la.
	Pas d'alimentation électrique.	Branchez le produit à une prise secteur.

Problème	Cause	Solution
Arrêt du produit après un court instant.	le disjoncteur du moteur se déclenche en raison d'une surcharge.	Réduisez la charge.
	Le moteur est endommagé.	Vérifiez le moteur.
Difficulté à tenir le produit.	Type d'outils diamantés inadapté à la surface.	Remplacez les outils diamantés par des modèles adaptés à la surface.
Le produit crée des rayures irrégulières.	Les outils diamantés sont mal fixés ou fixés à des hauteurs différentes sur le disque de ponçage.	Assurez-vous que tous les outils diamantés sont correctement installés et que tous sont à la même hauteur.
	Le disque de ponçage est usé ou endommagé.	Vérifiez que les disques de ponçage ne sont pas cassés et qu'ils n'effectuent pas de mouvements excessifs.
Le produit effectue des mouvements soudains et indésirables.	Le disque de ponçage est usé ou endommagé.	Vérifiez que le disque de ponçage ne présente pas de parties endommagées et qu'il n'effectue pas de mouvements excessifs.
	Les outils diamantés sont mal fixés ou fixés à des hauteurs différentes sur le disque de ponçage.	Assurez-vous que tous les outils diamantés sont correctement installés et que tous sont à la même hauteur.
Le disjoncteur interne se déclenche.	Charge trop importante ou alimentation électrique insuffisante.	Contrôlez l'alimentation électrique.
		Diminuez la pression de ponçage, augmentez le nombre d'outils diamantés ou augmentez la dureté du liant.
Le produit s'arrête à nouveau lorsque vous le démarrez.		Contactez un point de service après-vente agréé.

Transport et stockage

Transport du produit

- Sécurisez le produit lors de son transport pour éviter tout dommage ou accident.
- Placez une protection sur le produit pendant le transport. La protection permet que le produit n'entre pas en contact avec des éléments naturels, comme la pluie et la neige.
- Le produit peut être divisé en 2 composants. Cela facilite le transport.
- Utilisez l'anneau de levage fixé sur le produit pour le soulever et le déplacer.

Régler le produit en position de transport

1. Débranchez la fiche d'alimentation électrique.
2. Débranchez l'aspirateur industriel.
3. Abaissez la poignée et le guidon.

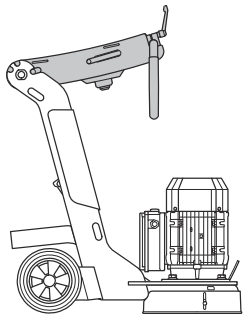

Pour fixer le produit à un véhicule pour le transport

Le produit présente des trous permettant de faire passer des sangles d'arrimage afin de le fixer sur le véhicule de transport.

1. Fixez les sangles d'arrimage dans les trous.

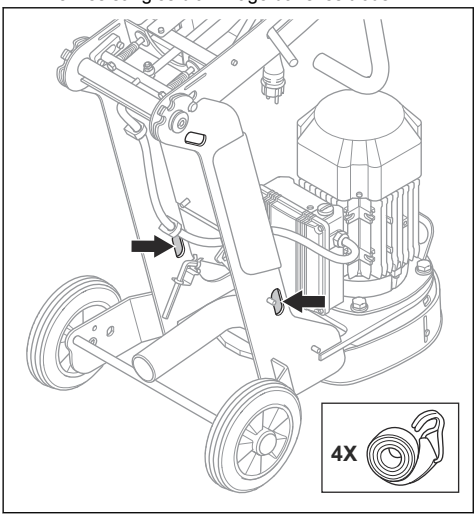

2. Fixez les sangles d'arrimage sur le véhicule et serrez-les.

Levage du produit

AVERTISSEMENT: assurez-vous que l'équipement de levage présente la bonne spécification afin de soulever le produit en toute sécurité. La plaque signalétique sur le produit indique le poids du produit.

AVERTISSEMENT: ne marchez pas sur un produit soulevé et ne restez en dessous ou à proximité. Éloignez les personnes présentes de la zone de travail.

AVERTISSEMENT: ne soulevez pas un produit endommagé. Assurez-vous que les anneaux de levage sont bien fixés et en bon état.

1. Utilisez les anneaux de levage pour soulever le produit.

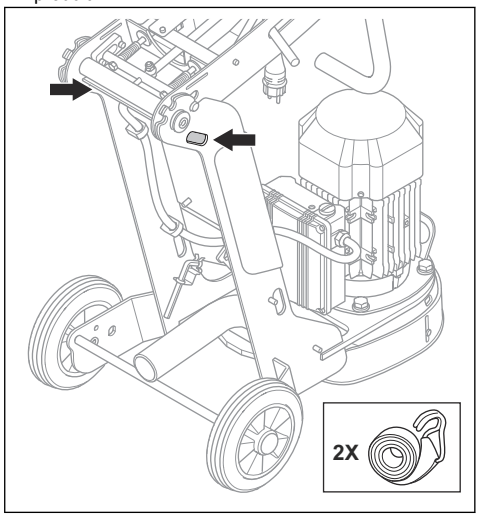

2. Soulevez le produit de manière sécurisée.

AVERTISSEMENT: ne soulevez pas le produit manuellement.

Stockage du produit

- Le produit doit être remisé à l'intérieur uniquement.
- Conservez le produit dans un endroit verrouillé afin que des enfants ou personnes qui ne sont pas autorisées à l'utiliser ne puissent pas y avoir accès.
- Conservez le produit dans un endroit sec et à l'abri du gel.

Caractéristiques techniques

Caractéristiques techniques

	230 V	110 V
Fréquence de la machine, Hz	50	50-60
Puissance du moteur, kW/hp	2,2/3,0	1,1/1,5

	230 V	110 V
Intensité nominale, A	13,5	19,8
Tension nominale, V	230	100-120
Poids kg/lb	65/143	63/139
Largeur de ponçage, mm/po.	250/10	250/10
Pression de ponçage, kg/lb	32/71	21/46
Vitesse de rotation de la plaque d'outil, tr/min	1410	745

Niveaux sonores

Élément	230 V	110 V
Émissions sonores [7]		
Niveau de puissance sonore L_{WA} (mesuré) (avec aspirateur), dB (A)	98,3	91,2
Niveaux sonores [8]		
Niveau de pression sonore à l'oreille de l'opérateur (avec aspirateur), dB (A)	84,4	77,4
Niveaux de vibrations [9]		
Poignée droite, m/s^2	5,6	2,5
Poignée gauche, m/s^2	4,6	1,9

Rallonges

Longueur du câble	Section transversale			
	≤ 16 A	≤ 32 A	≤ 63 A	≤ 125 A
Calculé au niveau d'un pré-fusible GG[1]	16 A	32 A	63 A	125 A
> 20 m	1,5 mm^2	2,5 mm^2	10 mm^2	25 mm^2
20 m > 50 m	2,5 mm^2	4 mm^2	10 mm^2	25 mm^2
50 m > 75 m	4 mm^2	6 mm^2	16 mm^2	35 mm^2

[7] Émissions sonores dans l'environnement mesurées en tant que puissance acoustique conformément à la norme EN 60335-2-72. Mesure d'incertitude attendue : 2,5 dB(A).

[8] Niveau de pression sonore conformément à la norme EN 60335-2-72. Mesure d'incertitude attendue : 4 dB(A).

[9] Niveau de vibrations conformément à la norme EN 60335-2-72. Les données reportées pour le niveau de vibrations montrent une dispersion statistique typique (déviation standard) de 1 m/s^2

Dimensions du produit

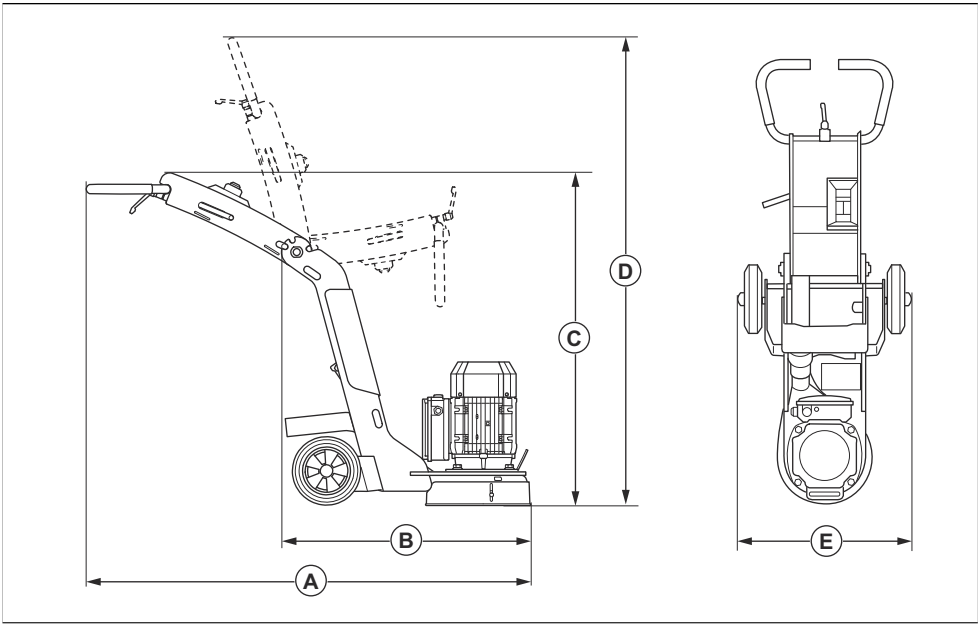

A	Longueur (replié), mm	1 471
B	Largeur, mm	788
C	Hauteur, mm	1 315
D	Longueur (déplié), mm	2 322

Déclaration de conformité

Déclaration de conformité CE

Nous, Husqvarna AB, SE-561 82 Huskvarna, Suède, tél. : +46-36-146500, déclarons sous notre entière responsabilité que le produit :

Description	Ponceuse de sol
Marque	Husqvarna
Type/Modèle	BGS 250
Identification	Numéros de série à partir de 2024 et ultérieurs

est entièrement conforme à la réglementation et aux directives de l'UE suivantes :

Directive/Réglementation	Description
2006/42/EC	« relative aux machines »
2014/30/UE	« relative à la compatibilité électromagnétique »

et que les normes et/ou les spécifications techniques suivantes sont appliquées :

EN ISO 12100:2010

EN 60335-2-72:2012

EN 55014-1:2017+A11:2020

EN 55014-2:1997+A1:2001+A2:2008+AC:1997

Partille, 2024-03-12



Martin Huber

Directeur R&D, surfaces et sols en béton

Husqvarna AB, division Construction

Responsable de la documentation technique

Inhoud

Inleiding..... 72
Veiligheid..... 76
Werking.....81
Onderhoud.....86
Probleemoplossing..... 89
Transport en opslag.....90
Technische gegevens.....91
Verklaring van overeenstemming..... 94

Inleiding

Verantwoordelijkheid van de eigenaar

WAARSCHUWING: Bij het bewerken van beton en steen met methoden als zagen, slijpen of boren, met name tijdens droge bewerkingen, komt stof vrij dat afkomstig is van het materiaal dat wordt bewerkt, dat vaak kiezelzuur bevat. Kiezelzuur is een elementair onderdeel van zand, kwarts, baksteenklei, graniet en talrijke andere mineralen en gesteenten. Blootstelling aan grote hoeveelheden van dergelijk stof kan leiden tot:

Luchtwegaandoening (invloed op uw ademhaling), waaronder chronische bronchitis, silicose en longfibrose door blootstelling aan kiezelzuur. Deze aandoeningen kunnen fatale gevolgen hebben;

Irritatie van de huid en huiduitslag.

Kanker volgens NTP* en IARC* */ National Toxicology Program, Internationaal Agentschap voor kankeronderzoek

Neem voorzorgsmaatregelen:

Voorkom inademing en huidcontact met stof, nevel en dampen.

Draag geschikte adembescherming, zoals stofmaskers die zijn ontworpen om microscopische deeltjes uit te filteren en zorg dat alle omstanders dit ook doen. (Zie OSHA 29 CFR Part 1926.1153)

Om stofemissies tot een minimum te beperken, kunt u het beste water gebruiken om het stof te binden. Gebruik een stofzuiger indien een droge bewerking vereist is.

Het is de verantwoordelijkheid van de eigenaar/gebruiker om ervoor te zorgen dat de gebruiker voldoende weet over een veilig gebruik van het product. Leidinggevenden en gebruikers moeten de bedieningshandleiding hebben gelezen en begrepen. Ze moeten op de hoogte zijn van:

- De veiligheidsinstructies voor het product.
- De mogelijke toepassingen en de beperkingen van het product.
- De manier waarop het product moet worden gebruikt en onderhouden.

Het gebruik van dit product kan beperkt worden door nationale/lokale regelgeving. Onderzoek welke regelgeving van toepassing is op de plaats waar u werkt voordat u het product in gebruik neemt.

Productbeschrijving

Het product is een elektrische vloerschuurmachine voor gebruik op horizontale oppervlakken. Het schuurbereik varieert van ruwe oppervlakken tot een gladdere afwerking.

Het product heeft bijvoorbeeld deze functies:

- Een schuurkopafdekking die wordt aangepast aan de beweging over de oppervlaktelaag.
- Een schuuroppervlak van 250 mm.

Gebruik

Het product wordt gebruikt voor het slijpen van oppervlakken van materialen met verschillende hardheid, zoals natuursteen, terazzo en beton. Het product wordt gebruikt voor het verwijderen van dekmaterialen zoals lijm. Het product wordt gebruikt voor droog slijpen. Gebruik het product alleen op horizontale oppervlakken en in droge omstandigheden. Gebruik het product niet om hout te slijpen.

Het product wordt voor commerciële toepassingen gebruikt door professionele gebruikers.

Gebruik het product in combinatie met een goedgekeurd stofopvangsysteem.

WAARSCHUWING: Gebruik het product niet voor andere taken.

Productoverzicht

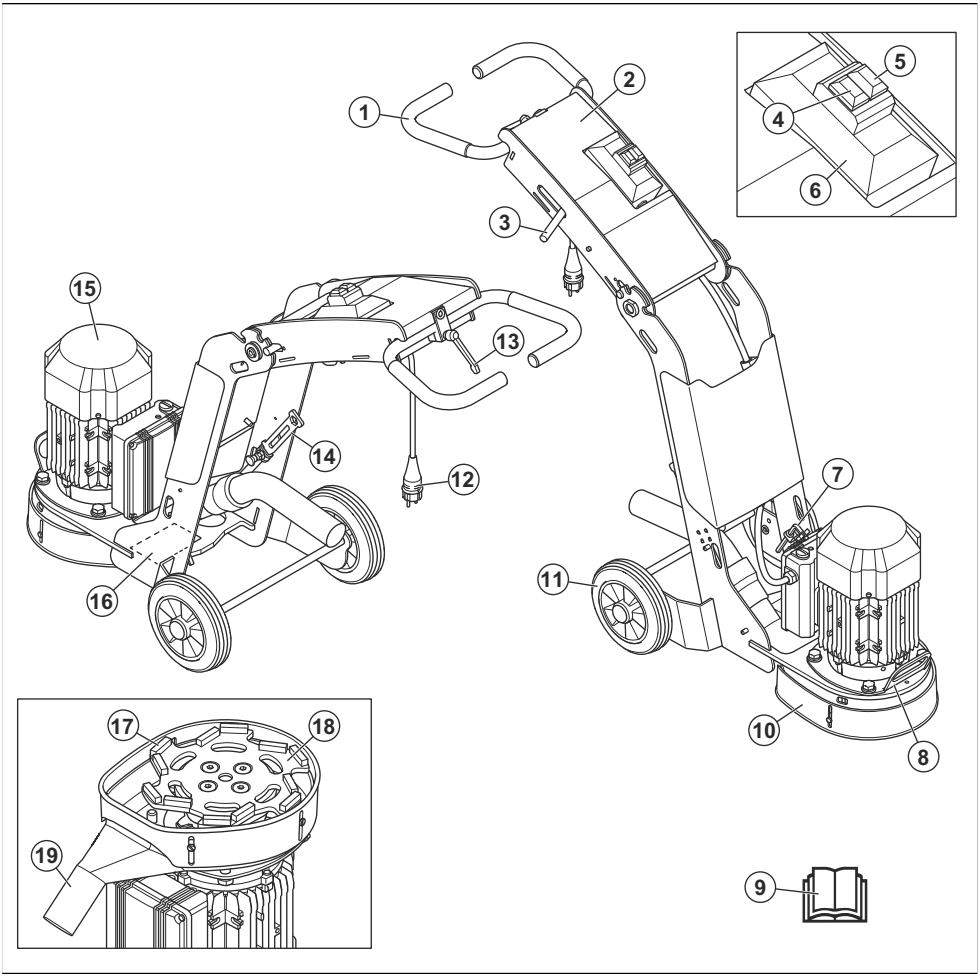

1. Stuur
2. Handgreep
3. Afstelhendel voor handgreep
4. OFF-knop
5. ON-knop
6. Bedieningspaneel
7. Inbussleutel
8. Tilhandvat
9. Bedieningshandleiding
10. Schuurkopafdekking
11. Wiel
12. Voedingsstekker
13. Afstelhendel voor handgreepbeugel
14. Speciaal gereedschap
15. Elektromotor
16. Typeplaatje
17. Diamantsegment
18. Schuurschijf
19. Aansluiting, stofzuigerslang

Productoverzicht

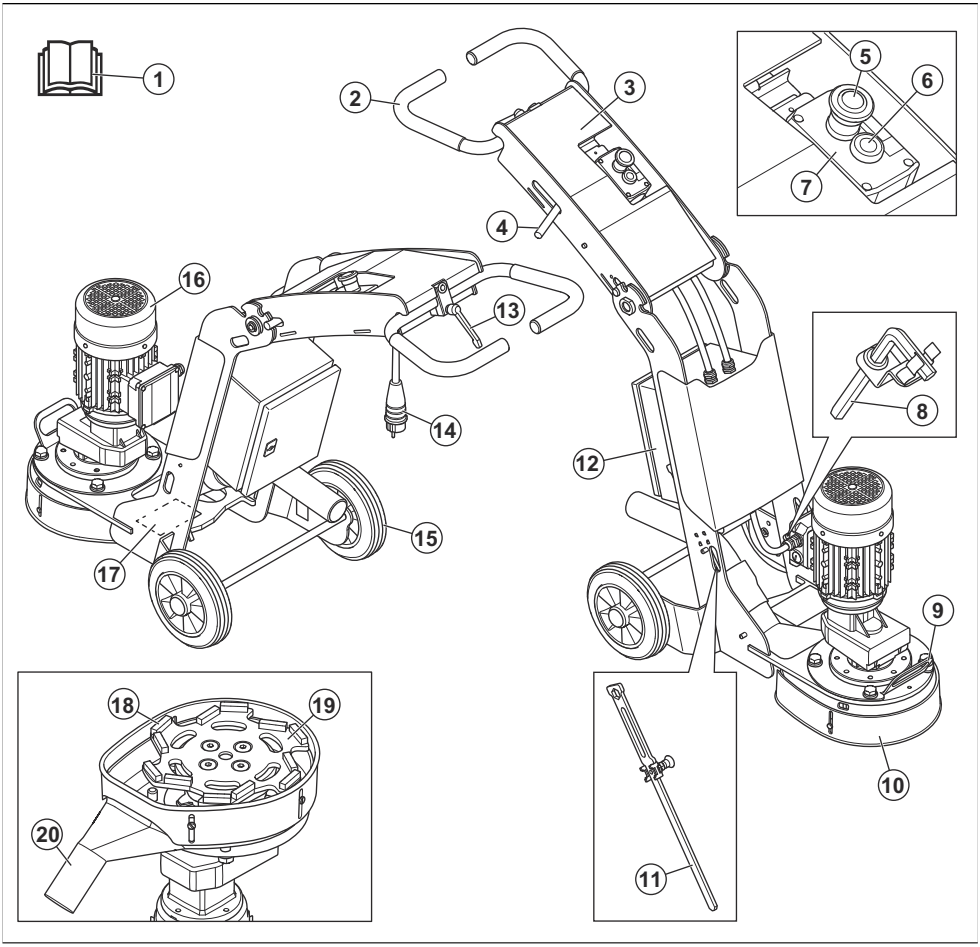

1. Bedieningshandleiding
2. Stuur
3. Handgreep
4. Afstelhendel voor handgreep
5. OFF-knop
6. ON-knop
7. Bedieningspaneel
8. Inbussleutel
9. Tilhandvat
10. Schuurkopafdekking
11. Speciaal gereedschap
12. Controlekast
13. Afstelhendel voor handgreepbeugel
14. Voedingsstekker
15. Wiel
16. Elektromotor
17. Typeplaatje
18. Diamantsegment
19. Schuurschijf
20. Aansluiting, stofzuigerslang

Symbolen op het product



WAARSCHUWING: Dit product kan gevaarlijk zijn en ernstig of fataal letsel toebrengen aan de gebruiker of anderen. Wees voorzichtig en gebruik het product op de juiste manier.



Lees de handleiding goed door en zorg dat u de instructies hebt begrepen voordat u het product gebruikt.



Gebruik goedgekeurde oogbescherming.



Gebruik een goedgekeurd stofmasker.



Gebruik goedgekeurde gehoorbescherming.



Draag veiligheidshandschoenen.



Gebruik antisliplaarzen voor zwaar gebruik.



Hoogspanning.



Til het product altijd op aan het hijsoog.



Gebruik de gaten voor spanbanden om het product aan een transportvoertuig te bevestigen.



WAARSCHUWING! Het stof kan gezondheidsproblemen veroorzaken. Gebruik goedgekeurde ademhalingsbescherming. Zorg voor goede ventilatie.



Dit product voldoet aan de geldende EU-richtlijnen.



Dit product voldoet aan de geldende VK-richtlijnen.

Let op: Overige op het product aangebrachte symbolen/plaatjes verwijzen naar specifieke eisen aan certificering voor bepaalde markten.

Typeplaatje

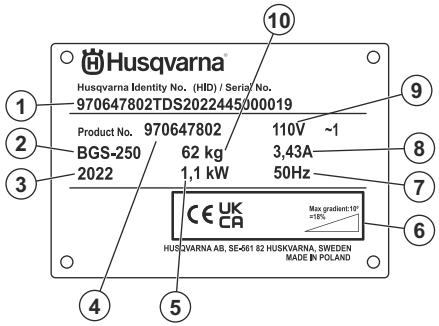

1. Serienummer
2. Model
3. Bouwjaar
4. Productnummer
5. Motorvermogen
6. Max. hellingshoek
7. Nominale frequentie
8. Nominale stroom
9. Nominale spanning
10. Gewicht van het product

Schade aan het product

We zijn niet verantwoordelijk voor schade aan ons product als:

- het product niet goed is gerepareerd.
- het product is gerepareerd met onderdelen die niet van de fabrikant afkomstig zijn, of onderdelen die niet zijn goedgekeurd door de fabrikant.
- het product een accessoire bevat dat niet afkomstig is van de fabrikant of niet is goedgekeurd door de fabrikant.
- het product niet is gerepareerd door een erkend servicepunt of door een erkende autoriteit.

Veiligheidsdefinities

Waarschuwingen, voorzorgsmaatregelen en opmerkingen worden gebruikt om te wijzen op belangrijke delen van de handleiding.

WAARSCHUWING: Wordt gebruikt om te wijzen op de kans op ernstig of fataal letsel voor de gebruiker of omstanders wanneer de instructies in de handleiding niet worden gevolgd.

OPGELET: Wordt gebruikt indien er een risico bestaat op schade aan het product en andere eigendommen of aan de omgeving wanneer de instructies in de handleiding niet worden gevolgd.

Let op: Geven verdere informatie die nodig is in een bepaalde situatie.

Algemene veiligheidsinstructies

WAARSCHUWING: Lees de volgende waarschuwingen voordat u het product gaat gebruiken.

- Dit product kan bij onvoorzichtig of onjuist gebruik een gevaarlijk gereedschap zijn. Dit product kan ernstig of fataal letsel toebrengen aan de gebruiker of anderen. Het is erg belangrijk dat u deze gebruiksaanwijzing leest en begrijpt voordat u dit product gaat gebruiken.
- Bewaar alle waarschuwingen en instructies.
- U dient alle toepasselijke wet- en regelgeving in acht te nemen.
- De gebruiker en de werkgever van de gebruiker dienen op te hoogte te zijn van de risico's tijdens het gebruik van het product en moeten deze voorkomen.
- Zorg ervoor dat dit product alleen wordt gebruikt door personen die de inhoud van de gebruikershandleiding hebben gelezen en begrepen.
- Gebruik het product alleen als u voorafgaand aan gebruik training hebt ontvangen. Zorg ervoor dat alle gebruikers getraind worden.
- Laat het product niet door een kind bedienen.
- Het product mag alleen worden gebruikt door goedgekeurde personen.
- De gebruiker is verantwoordelijk indien ongelukken gebeuren met andere mensen of hun eigendommen.
- Gebruik het product nooit als u moe of ziek bent of onder invloed van alcohol, drugs of medicijnen verkeert.
- Gebruik het product niet als u moe bent. Het is belangrijk dat u het bedrijf regelmatig stopt.
- Wees altijd voorzichtig en gebruik uw gezond verstand.
- Dit product produceert tijdens bedrijf een elektromagnetisch veld. Dit veld kan onder bepaalde omstandigheden de werking van actieve of passieve medische implantaten verstoren. Om het risico op ernstig of fataal letsel te verminderen, raden wij personen met een medisch implantaat aan om contact op te nemen met hun arts en de fabrikant van het medische implantaat voordat ze dit product gebruiken.
- Houd het product schoon. Zorg ervoor dat u de aanduidingen en stickers duidelijk kunt lezen.
- Gebruik het product niet als het beschadigd is of niet correct werkt.
- Breng geen wijzigingen aan dit product aan.
- Gebruik het product niet als de mogelijkheid bestaat dat andere personen wijzigingen aan het product hebben aangebracht.

Veiligheidsinstructies voor bediening

WAARSCHUWING: Lees de volgende waarschuwingen voordat u het product gaat gebruiken. Bewaar alle waarschuwingen en instructies voor later gebruik.

WAARSCHUWING: Overmatige blootstelling aan trillingen kan bloedvat- en zenuwbeschadigingen veroorzaken bij personen met een verminderde bloedcirculatie. Consulteer een arts wanneer u symptomen heeft die wijzen op te grote blootstelling aan trillingen. Dergelijke symptomen zijn slapende vingers e.d., geen gevoel, 'kriebelend' gevoel, 'speldenprikken', pijn, geen of weinig kracht, huidverkleuringen of veranderingen van het huidoppervlak. Deze symptomen worden meestal waargenomen in de vingers, handen of polsen.

- Gebruik het product uitsluitend voor de werkzaamheden die in deze handleiding worden genoemd. Zie *Gebruik op pagina 72*.
- Maak altijd gebruik van persoonlijke beschermingsmiddelen. Zie *Persoonlijke beschermingsuitrusting op pagina 77*.
- Houd het werkgebied schoon en verwijder alle losse voorwerpen die in het product vast kunnen komen te zitten.

- Gebruik het product alleen bij daglicht of onder goed verlichte omstandigheden.
- Blijf in de buurt van het product wanneer de motor is ingeschakeld.
- Laat andere gebruikers het product niet gebruiken als zij deze bedieningshandleiding niet hebben gelezen en begrepen.
- Wanneer u de motor stopt, gaat u verder met schuren tot de ventilator volledig tot stilstand is gekomen.
- Start het product alleen wanneer de schuurkop op het oppervlak is geplaatst.
- Gebruik het product niet in gebieden waar brand of explosies kunnen optreden.
- Zorg dat de schijfplaat niet draait wanneer u het product optilt. De schijfplaat blijft nog enige tijd draaien nadat de motor is uitgeschakeld.
- Laat u het product afkoelen en gebruik veiligheidshandschoenen bij het verwijderen van de diamantgereedschappen. Diamantgereedschappen kunnen na gebruik zeer heet zijn.
- Zorg ervoor dat u het product aansluit op een stofzuiger om het stof te verwijderen.
- Controleer of het product correct is gemonteerd.
- Gebruik het hijsoog om het product te hijsen.
- Gebruik het product niet als er tekenen van schade zijn.
- Start het product alleen wanneer de schuurkop het oppervlak raakt, tenzij u een controle van de ON/OFF-schakelaar uitvoert.
- Bedien het product alleen van achteren, met beide handen op de handgreep.
- Gebruik het product alleen als u voorafgaand aan gebruik ervaring hebt opgedaan en training hebt ontvangen. Zorg ervoor dat alle gebruikers getraind worden.
- Laat de machine niet bedienen door personen die de instructies niet hebben gelezen.
- Houd personen met een lichamelijke of geestelijke beperking die het product gebruiken, altijd in de gaten. Er moet te allen tijde een verantwoordelijke volwassene aanwezig zijn.
- Zorg ervoor dat er zich alleen goedgekeurde personen in het werkgebied bevinden, anders bestaat er kans op ernstig letsel.
- Zorg ervoor dat er geen kleding, lang haar en juwelen vast komen te zitten in bewegende delen.
- Zorg ervoor dat u stabiel en veilig staat tijdens het gebruik.
- In situaties waar plotseling personen en dieren kunnen verschijnen, is veilig gebruik van het product niet mogelijk. Laat het product altijd zorgvuldig werken en sta klaar om het product te stoppen als dat nodig is.
- Zorg ervoor dat er altijd één persoon dichtbij is wanneer u het product gebruikt. Als zich een ongeval voordoet, moet u indien nodig hulp kunnen krijgen.
- Gebruik geen product dat is gewijzigd ten opzichte van de fabrieksspecificaties.
- Gebruik altijd goedgekeurde accessoires. Neem voor meer informatie contact op met uw dealer.
- Raak de motor niet aan tijdens het bedrijf. De motor wordt erg heet en er bestaat gevaar op brandwonden.
- Draag tijdens het gebruik van het product altijd goedgekeurde beschermende uitrusting.

Persoonlijke beschermingsuitrusting

WAARSCHUWING: Lees de volgende waarschuwingen voordat u het product gaat gebruiken.

- Gebruik altijd de juiste persoonlijke beschermingsmiddelen wanneer u het product gebruikt. De persoonlijke beschermingsmiddelen nemen het risico op letsel niet weg. De persoonlijke beschermingsmiddelen verlagen de ernst van het letsel indien zich een ongeval voordoet. Vraag uw dealer u te helpen bij het kiezen van de juiste beschermingsmiddelen.
- Gebruik goedgekeurde oogbescherming wanneer u het product gebruikt.
- Draag geen losse, zware en ongeschikte kleding. Draag kleren waarin u zich vrij kunt bewegen.
- Draag goedgekeurde veiligheidshandschoenen voor een stevige greep.
- Draag rubberen veiligheidshandschoenen om huidirritatie als gevolg van nat beton te voorkomen.
- Draag een goedgekeurde veiligheidshelm.
- Gebruik altijd goedgekeurde gehoorbescherming wanneer u het product gebruikt. Langdurig lawaai kan gehoorverlies veroorzaken.
- Het product veroorzaakt stof en dampen die gevaarlijke chemicaliën bevatten. Gebruik goedgekeurde ademhalingsbescherming.
- Gebruik laarzen met een stalen neus en antislipzool.
- Zorg ervoor dat u een EHBO-kit bij de hand hebt.
- Er kunnen vonken optreden bij de bediening van de machine. Zorg ervoor dat u een brandblusser bij de hand hebt.

Veiligheid van het werkgebied

- Houd omstanders tijdens het gebruik uit de buurt van het gebied dat in de onderstaande afbeelding wordt

weergegeven. De gebruiker moet tijdens het gebruik zeer voorzichtig zijn in dit gebied.

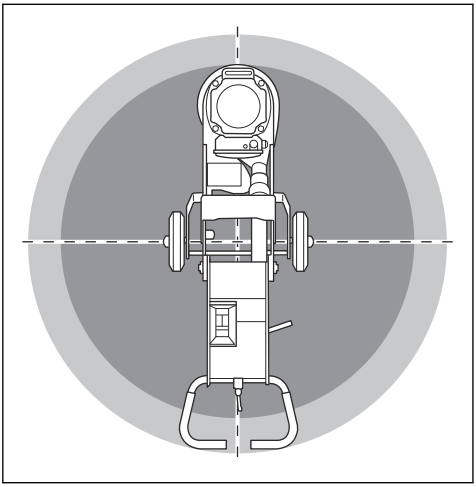

- Zorg ervoor dat er alleen goedgekeurde personen in het werkgebied zijn.
- Gebruik het product niet bij mist, regen, harde wind, koud weer, risico op blikseminslag of andere slechte weersomstandigheden. Het gebruik van het product bij slecht weer of op natte plekken kan uw alertheid negatief beïnvloeden. Slecht weer kan voor gevaarlijke werkomstandigheden zorgen.
- Kijk uit voor personen, objecten en situaties die een veilig gebruik van het product kunnen verhinderen.
- Houd het werkgebied voldoende verlicht.
- Gebruik het product niet in gebieden waar brand of explosies kunnen optreden.

Elektrische veiligheid

WAARSCHUWING: Er is altijd kans op schokken van elektrische producten. Gebruik het product niet bij slecht weer. Raak geen bliksemafleiders en metalen voorwerpen aan. Gebruik het product altijd zoals in deze bedieningshandleiding wordt beschreven om letsel te voorkomen.

OPGELET: Het product voldoet aan de eisen van EN61000-3-11 en mag onder bepaalde voorwaarden op het elektriciteitsnet worden aangesloten. Neem contact op uw energieleverancier voor instructies over het aansluiten van het product.

WAARSCHUWING: Gebruik altijd een voeding met aardlekschakelaar. Een aardlekschakelaar vermindert de kans op een elektrische schok.

- Controleer of de spanning van het elektriciteitsnet en de zekering overeenkomt met de spanning die wordt aangegeven op het productplaatje van het product.
- Stop het product altijd voordat u de stekker uit het stopcontact haalt.
- Gebruik het product niet als het snoer of de stekker beschadigd is. Brengt het ter reparatie naar een erkend servicepunt. Een beschadigde kabel kan ernstig letsel en de dood veroorzaken.
- Gebruik de kabel op de juiste manier. Gebruik de kabel niet om het product te verplaatsen, eraan te trekken of het product los te koppelen. Houd de stekker vast als u de voedingskabel loshaalt.
- Gebruik het product niet in water met een zodanige diepte dat het product nat wordt. De apparatuur kan beschadigd raken en het product kan onder stroom komen te staan en letsel veroorzaken.
- Zorg ervoor dat er niet meer vocht in het product komt. Voorkom blootstelling van het product aan regen. Water dat een elektrisch gereedschap binnenkomt, verhoogt het risico op elektrische schokken.
- Verwijder de voedingskabel altijd wanneer u de verbinding voor de motorkabel en de controlekast aansluit of loskoppelt.
- Zorg ervoor dat de voeding van het product voldoende en constant is om ervoor te zorgen dat de motor correct werkt.
- Gebruik de juiste spanning. Onjuiste spanning veroorzaakt stroomverbruik en verhoogt de temperatuur van de motor. Hierdoor wordt het veiligheidscircuit geactiveerd.
- Controleer of de specificaties van de voedingskabel overeenkomen met de nationale en lokale voorschriften.
- Controleer of de specificaties van het stopcontact overeenkomen met de stroomsterkte voor het stopcontact en de verlengkabel van het product. Als het elektriciteitsnet een hogere systeemweerstand heeft, kan er kort spanningsverlies optreden wanneer het product wordt gestart. Dit kan de werking van andere producten beïnvloeden.

Instructies voor geaard product

WAARSCHUWING: Een verkeerde aansluiting kan leiden tot elektrische schokken. Raadpleeg een erkende elektricien als u niet zeker weet of de contactdoos van het elektriciteitsnet correct geaard is.

Breng geen wijzigingen aan de stekker aan ten opzichte van de fabrieksspecificatie. Als de stekker of de voedingskabel beschadigd is of moet worden vervangen, raadpleeg dan

uw Husqvarna-servicewerkplaats. Volg de lokale regel- en wetgeving.

Neem contact op met een erkende elektricien als u de instructies over het geaarde product niet volledig begrijpt.

Gebruik alleen geaarde verlengkabels voor buitengebruik met geaarde stekkers en geaarde contactdozen die geschikt zijn voor de stekker van het product.

Het product heeft een geaarde voedingskabel en een geaarde stekker. Sluit het product altijd aan op een geaard stopcontact. Dit vermindert de kans op een elektrische schok.

Gebruik geen adapters in combinatie met het product.

Verlengkabels

- Gebruik alleen goedgekeurde verlengkabels met voldoende lengte.
- De markering op de verlengkabel moet gelijk zijn aan of hoger zijn dan de waarde op het productplaatje van het product.
- Gebruik geaarde verlengkabels.
- Gebruik een verlengkabel die geschikt is voor gebruik buitenshuis wanneer u buiten werkt met het product. Dit vermindert de kans op een elektrische schok.
- Houd de aansluiting op de verlengkabel droog en zorg dat deze de grond niet raakt.
- Houd de verlengkabel uit de buurt van hitte, olie, scherpe randen en bewegende delen. Een beschadigde kabel verhoogt het risico op elektrische schokken.
- Controleer of de verlengkabel in goede staat verkeert en niet beschadigd is.
- Gebruik de verlengkabel niet in opgerolde toestand. Daardoor kan de kabel oververhit raken.
- Zorg ervoor dat de verlengkabel achter u en het product ligt wanneer u het product gebruikt. Zo voorkomt u dat de verlengkabel beschadigd raakt.

Veiligheidsvoorzieningen op het product

WAARSCHUWING: Lees de volgende waarschuwingen voordat u het product gaat gebruiken.

- Gebruik geen producten met veiligheidsvoorzieningen die beschadigd zijn of niet correct werken.
- Controleer de veiligheidsvoorzieningen regelmatig op een juiste werking. Raadpleeg *Onderhoudsschema op pagina 87*. Als de veiligheidsvoorzieningen beschadigd zijn of niet goed werken, neem dan contact op met uw Husqvarna-servicewerkplaats.
- Voer geen veranderingen aan de veiligheidsvoorzieningen uit.

ON- en OFF-knoppen

Met de ON- en OFF-knoppen start en stopt u het product.

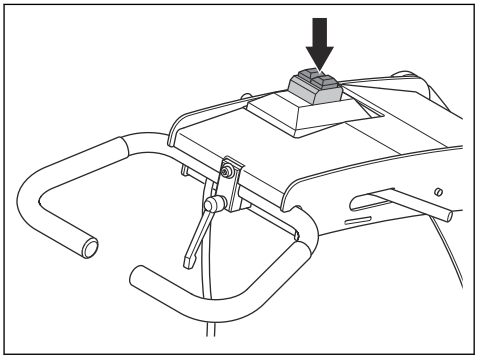

ON- en OFF-knoppen

Met de ON- en OFF-knoppen start en stopt u het product.

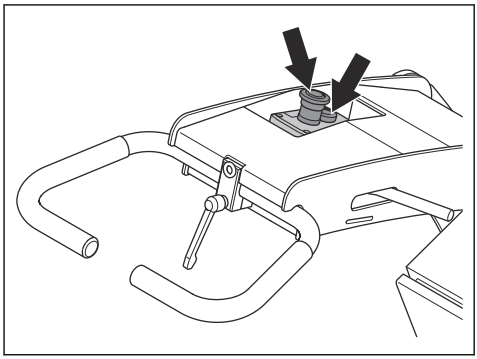

De ON- en OFF-knoppen controleren

1. Duw de hendel een beetje naar beneden om de slijpkop ongeveer 1 mm van het oppervlak te heffen. Dit vermindert de druk op het oppervlak. Hef de slijpkop niet volledig van het oppervlak.

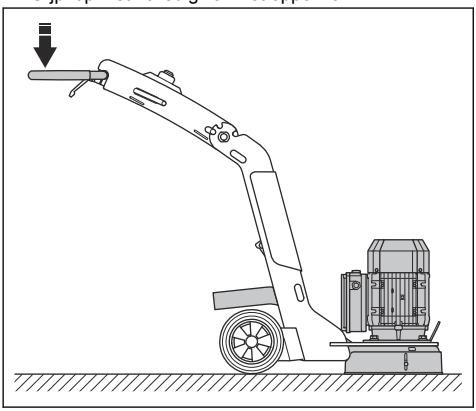

2. Druk op de ON-knop om het product te starten.

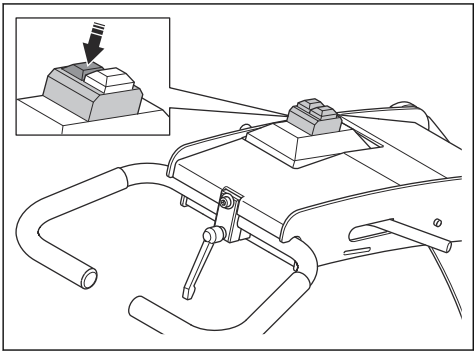

3. Wacht 5 seconden tot het product met het stationaire toerental werkt.
4. Druk op de OFF-knop.

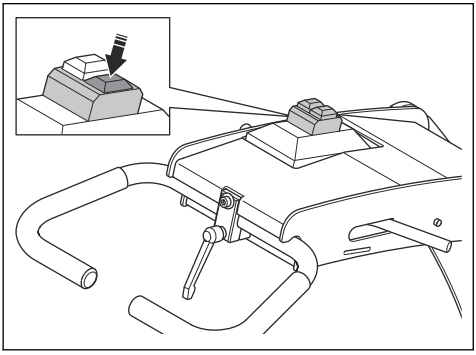

5. Zorg ervoor dat de motor stopt.

De ON- en OFF-knoppen controleren

1. Duw de hendel een beetje naar beneden om de slijpkop ongeveer 1 mm van het oppervlak te heffen. Dit vermindert de druk op het oppervlak. Hef de slijpkop niet volledig van het oppervlak.

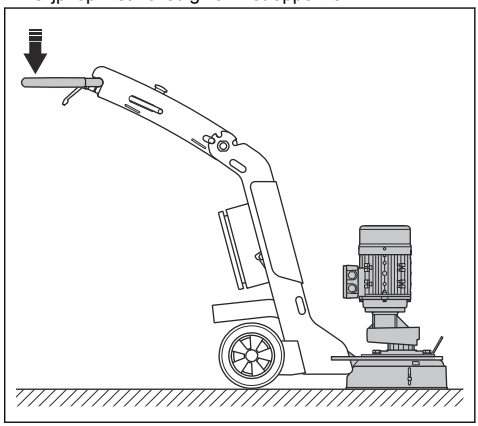

2. Druk op de ON-knop om het product te starten.

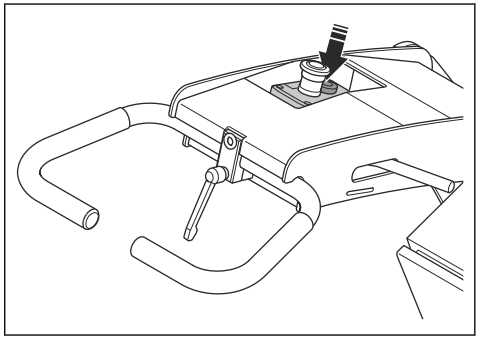

3. Wacht 5 seconden tot het product met het stationaire toerental werkt.
4. Druk op de OFF-knop.

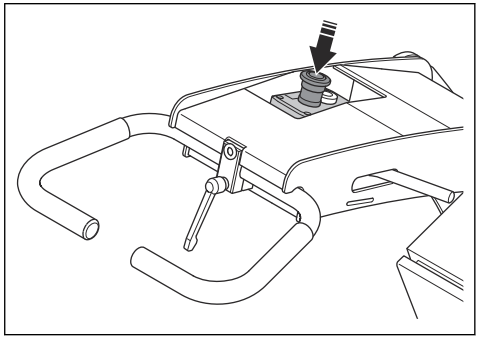

5. Zorg ervoor dat de motor stopt.

Veiligheidsinstructies voor onderhoud

WAARSCHUWING: Lees de volgende waarschuwingen voordat u het product gaat gebruiken. Bewaar alle waarschuwingen en instructies voor later gebruik.

- Zorg ervoor dat alle onderdelen in een goede staat blijven en controleer of alle fittingen goed vastzitten.
- Gebruik geen product dat is beschadigd of niet correct werkt. Voer de in deze handleiding beschreven veiligheidscontroles en onderhouds- en servicetaken uit. Alle overige onderhoudswerkzaamheden moeten worden uitgevoerd door een erkende servicedealer.
- Stop het product en haal de stekker uit het stopcontact als u de diamantgereedschappen vervangt. Druk op de knop OFF om het product te stoppen.
- Voer de inspectie en/of het onderhoud uit terwijl de motor is gestopt en de stekker is verwijderd.
- Controleer het product regelmatig om een goede werking te waarborgen. Zie *Onderhoud op pagina 86*.

Werking

Inleiding

WAARSCHUWING: Voordat u het product gaat gebruiken, dient u het hoofdstuk over veiligheid te lezen en hebben begrepen.

De hendel en de handgreep verstellen

WAARSCHUWING: Wees voorzichtig bij het verstellen van de hendel en de handgreep. Zorg ervoor dat de hendel en de handgreep in de juiste stand zijn vergrendeld. De bewegende delen kunnen letsel veroorzaken.

Stel de hoogte van de hendel zo dicht mogelijk op de hoogte van de heup van de gebruiker in. Tijdens gebruik kan het product naar de zijkant trekken. De heup van de gebruiker kan helpen deze zijwaartse beweging te stoppen.

1. Houd de handgreepbeugel vast en trek aan de afstelhendel voor de handgreep (A).

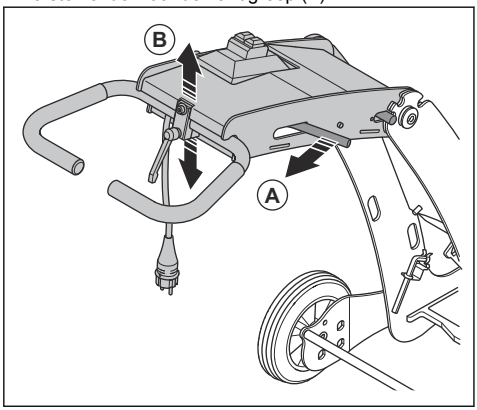

2. Stel de hendel (B) zo in dat de gewenste werkhoogte wordt bereikt.
3. Laat de afstelhendel voor de handgreep (A) los om de handgreeppositie te vergrendelen.
4. Draai de afstelhendel voor de handgreepbeugel (C) los en zet de handgreepbeugel (D) in de gewenste positie.

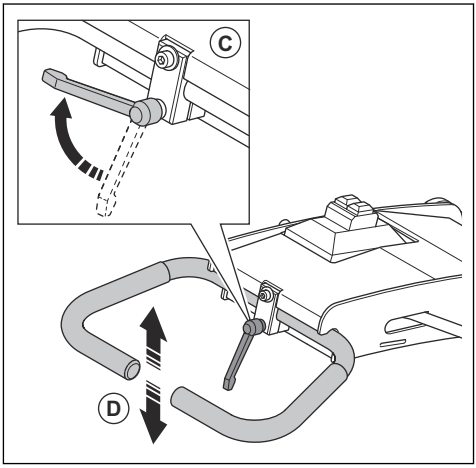

5. Trek de afstelhendel voor de handgreepbeugel (E) naar buiten en draai deze omlaag om de handgreepbeugel in de positie (F) te vergrendelen.

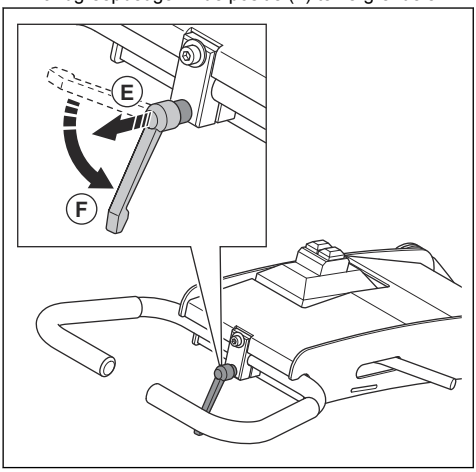

Basistechnieken

- Voor het beste schuurresultaat moet u ervoor zorgen dat het product altijd beweegt.
- Voer de handeling in parallelle sporen uit. Zorg ervoor dat de slang en het snoer (A) van de stofzuiger (B) en het product (C) niet verdraaid raken.

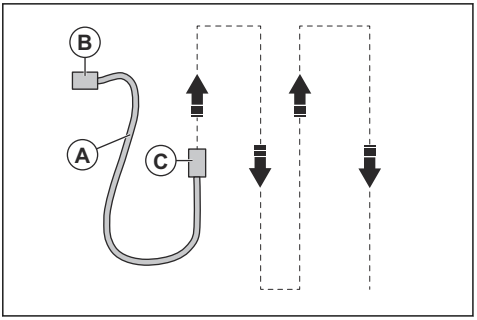

- Zorg ervoor dat het product altijd beweegt wanneer het in bedrijf is.
- Veeg het product van kant naar kant terwijl u naar voren werkt.

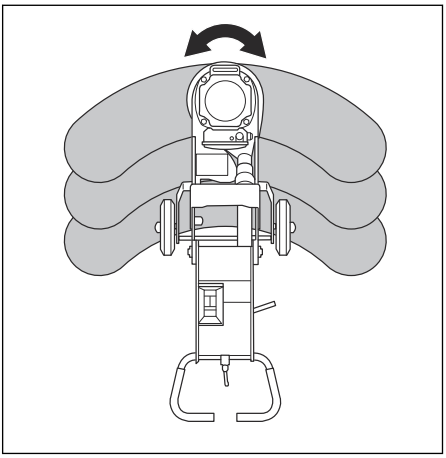

Diamantgereedschappen

Er zijn vele soorten diamantschijven voor het product. Neem contact op met uw erkende servicepunt of ga naar om de juiste diamantschijf te selecteren.

De diamantgereedschappen vervangen

WAARSCHUWING: Haal altijd de stekker uit het stopcontact voordat u de diamantgereedschappen vervangt, om onbedoeld starten te voorkomen.

WAARSCHUWING: Gebruik veiligheidshandschoenen omdat de diamantschijven zeer heet kunnen worden.

WAARSCHUWING: Gebruik goedgekeurde ademhalingsbescherming wanneer u de diamantgereedschappen vervangt. Het stof onder de slijpkop is schadelijk voor uw gezondheid.

WAARSCHUWING: Gebruik de stofzuiger wanneer u de diamantgereedschappen vervangt. De stofzuiger vermindert stof dat gezondheidsproblemen kan veroorzaken.

1. Stop het product en haal de stekker uit het stopcontact. Zie *Product stoppen op pagina 85*.

2. Zet de handgreep in de rechtopstaande positie.

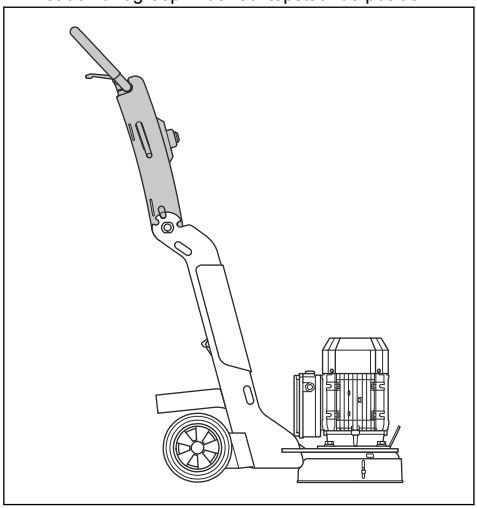

3. Kantel het product naar achteren en klap de handgreepbeugel omlaag totdat de handgreep op de vloer ligt.

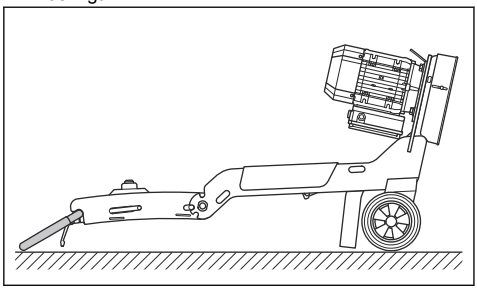

OPGELET: Zorg ervoor dat de voedingskabel en de stofzuigerslang niet beschadigd raken als u het product kantelt.

OPGELET: Plaats een stuk doek of dun hout onder de handgreep om schade aan de vloer te voorkomen.

WAARSCHUWING: Zorg ervoor dat het product in een stabiele positie staat voordat u de diamantgereedschappen vervangt.

4. Steek het speciale gereedschap (A) door de sleuven om te voorkomen dat de schijfplaat beweegt.

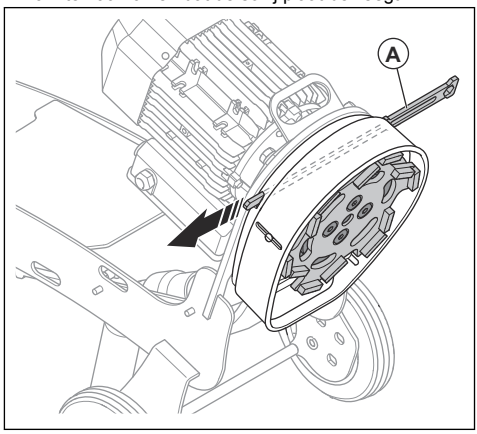

5. Verwijder stof met de stofzuiger.
6. Gebruik een inbussleutel om de 4 bouten te verwijderen waarmee de schuurschijf is bevestigd.
7. Reinig de schijfplaat met de stofzuiger.
8. Bevestig een nieuwe schuurschijf (B) en de 4 bouten. Draai de bouten vast met een inbussleutel.

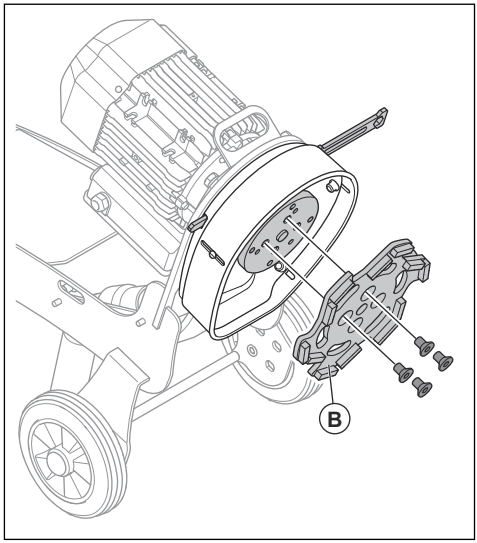

OPGELET: Controleer of de flexibele koppeling niet beschadigd is.

9. Verwijder het speciale gereedschap.

10. Til het product voorzichtig met de handgreepbeugel naar de werkstand *De hendel en de handgreep verstellen op pagina 81*.

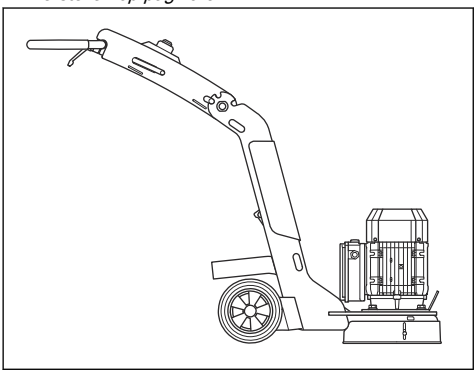

Voordat u het product gebruikt

1. Lees de gebruikershandleiding zorgvuldig door en zorg dat u de instructies hebt begrepen.
2. Voer dagelijks onderhoud uit. Zie *Dagelijks onderhoud op pagina 86*.
3. Controleer of het product goed gemonteerd en niet beschadigd is.
4. Plaats het product in het werkgebied.
5. Zorg dat er diamantschijven op de schijfplaat zitten en goed zijn bevestigd.
6. Sluit de stofzuiger aan op het product. Zie *Stofzuiger aansluiten op pagina 86*.
7. Stel het stuur af om de vereiste werkhoogte in te stellen.
8. Sluit de stekker van het product aan op het stopcontact.
9. Zorg dat u weet in welke richting de motor draait.

Product starten

1. Duw de hendel een beetje naar beneden om de slijpkop ongeveer 1 mm van het oppervlak te heffen. Dit vermindert de druk op het oppervlak. Hef de slijpkop niet volledig van het oppervlak.

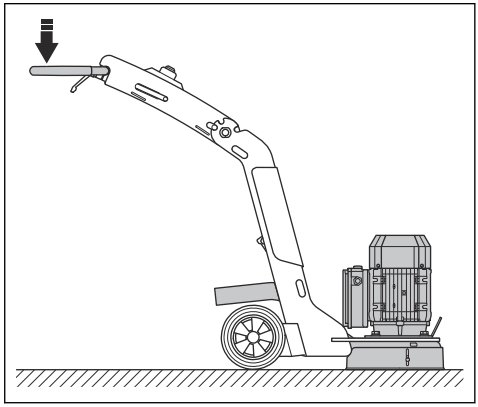

2. Druk op de knop ON om het product te starten. Het product bereikt binnen 5 seconden het stationaire toerental.

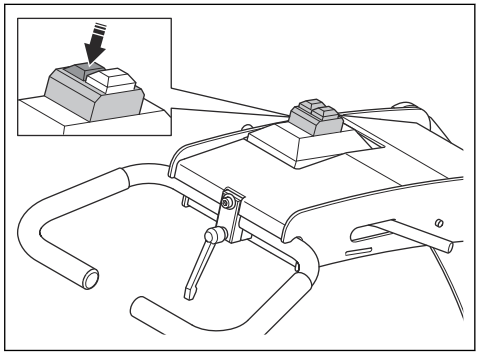

Product starten

1. Duw de hendel een beetje naar beneden om de slijpkop ongeveer 1 mm van het oppervlak te heffen. Dit vermindert de druk op het oppervlak. Hef de slijpkop niet volledig van het oppervlak.

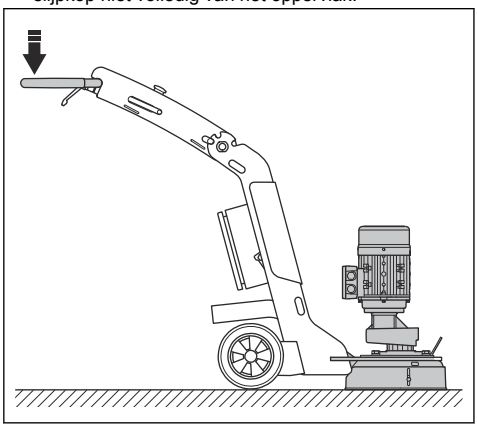

2. Druk op de knop ON om het product te starten. Het product bereikt binnen 5 seconden het stationaire toerental.

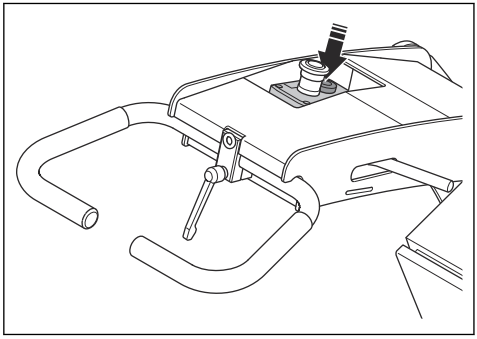

Product stoppen

OPGELET: Hef de schijfplaat niet van het oppervlak wanneer u de motor stopt. De schijfplaat blijft nog enige tijd draaien nadat de motor is uitgeschakeld. Het stof kan zich grotendeels in de lucht verspreiden en het oppervlak kan worden beschadigd.

1. Druk op de OFF-knop om de motor te stoppen.

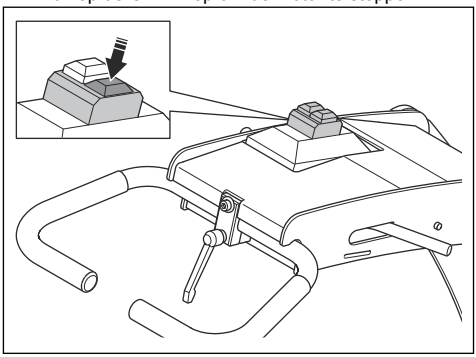

2. Houd de schijfplaat tegen het oppervlak totdat deze volledig stopt. Zorg ervoor dat de schijfplaat niet draait wanneer u de voorkant optilt.

OPGELET: Als u klevend asfalt, verf of vergelijkbaar materiaal schuurt, tilt u de voorzijde van het product enigszins omhoog wanneer de schijfplaat stopt. Het product kan aan het klevende oppervlak blijven plakken indien het niet wordt opgetild.

3. Haal de stekker uit het stopcontact.

Product stoppen

OPGELET: Hef de schijfplaat niet van het oppervlak wanneer u de motor stopt. De schijfplaat blijft nog enige tijd draaien nadat de motor is uitgeschakeld. Het stof kan zich grotendeels in de lucht verspreiden en het oppervlak kan worden beschadigd.

1. Druk op de OFF-knop om de motor te stoppen.

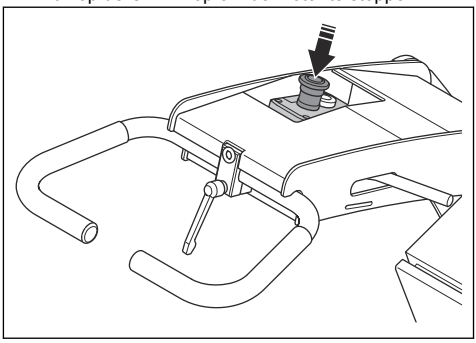

2. Houd de schijfplaat tegen het oppervlak totdat deze volledig stopt. Zorg ervoor dat de schijfplaat niet draait wanneer u de voorkant optilt.

OPGELET: Als u klevend asfalt, verf of vergelijkbaar materiaal schuurt, tilt u de voorzijde van het product enigszins omhoog wanneer de schijfplaat stopt. Het product kan aan het klevende oppervlak blijven plakken indien het niet wordt opgetild.

3. Haal de stekker uit het stopcontact.

De positie van de wielen wijzigen

Er zijn 2 mogelijke wielposities in het frame. Het achterste gat (A) wordt gebruikt tijdens standaard schuren en polijsten. Het voorste gat (B) wordt gebruikt om de schuurdruk te verlagen.

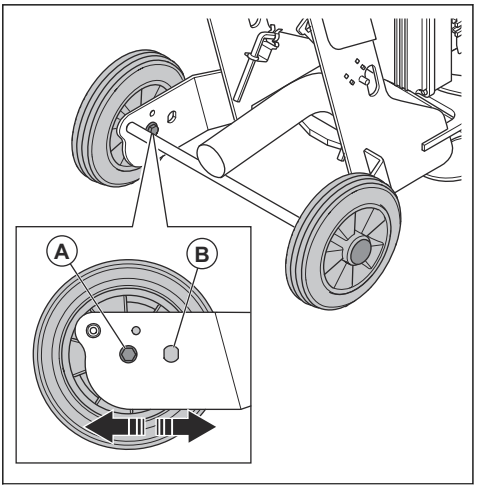

1. Verwijder de bouten, de ringen en het wiel van het frame.
2. Installeer in omgekeerde volgorde van verwijderen in het correcte gat in het frame.
3. Voer dezelfde procedure uit aan de tegenoverliggende kant van het product.

Stofzuiger aansluiten

Gebruik een Husqvarna stofzuigersysteem met minimaal HEPA 13-filter.

1. Sluit de stofzuiger aan op het product. Gebruik een slang van 50 mm.

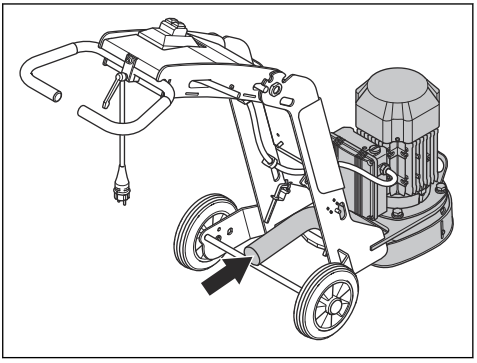

2. Controleer of de filters in de stofzuiger schoon en onbeschadigd zijn. Controleer op stof tijdens het gebruik.

Onderhoud

Inleiding

WAARSCHUWING: Voordat u onderhoud gaat uitvoeren, dient u het hoofdstuk over veiligheid te lezen en hebben begrepen.

WAARSCHUWING: Het product moet op een vlakke ondergrond staan wanneer u onderhoud uitvoert.

WAARSCHUWING: Haal de stekker uit het stopcontact voordat u onderhoud uitvoert.

WAARSCHUWING: Het product moet afkoelen voordat u onderhoud uitvoert. De motor wordt erg heet tijdens het bedrijf en er bestaat gevaar voor brandwonden.

Voor alle onderhouds- en reparatiewerkzaamheden aan het product is speciale training nodig. Husqvarna garandeert de beschikbaarheid van professionele reparaties en onderhoud. Indien uw dealer geen servicewerkplaats heeft, vraag hem dan naar de dichtstbijzijnde servicewerkplaats.

Zie www.husqvarnaconstruction.com voor meer gedetailleerde informatie.

Dagelijks onderhoud

Dagelijks onderhoud houdt in dat u het product reinigt. Ook moet u de elektrische voeding, de schuurkop en de schijfhouder controleren.

Onderhoudsschema

* = Algemeen onderhoud uit te voeren door de gebruiker. De instructies zijn niet opgenomen in deze gebruikershandleiding.

X = De instructies zijn opgenomen in deze gebruikershandleiding.

Algemeen productonderhoud	Elke dag	Wekelijks	Elke 3 maanden
Reinig het product. Zie *Product reinigen op pagina 87*.	X		
Controleer alle veiligheidsvoorzieningen. Zie *Veiligheidsvoorzieningen op het product op pagina 79*.	X		
Controleer of de moeren en schroeven goed zijn vastgedraaid.	*		
Reinig de controlekast.	*		
Controleer de elektrische onderdelen, de kabels en de aansluitingen op slijtage en beschadiging.	*		
Controleer de slangaansluitingen. Controleer alle slangen op het product op schade of lekkage.	*		
Zorg ervoor dat stofslangen niet beschadigd en niet geblokkeerd zijn.	*		
Zorg ervoor dat de stofzuiger leeg en correct aangesloten is.	*		
Controleer de schuurschijf op beschadiging en slijtage. Zie *De schijfhouder controleren op pagina 88*.	X		
Controleer de noodstopknop. Zie *De ON- en OFF-knoppen controleren op pagina 80*.	X		
Controleer de afdekking van de schuurschijf. Zie *De kap van de schuurkop controleren op pagina 89*.	X		
Controleer of de voedingskabel en verlengkabel in goede staat verkeren en niet beschadigd zijn.	*		
Controleer de aardlekschakelaar (ALS) voor de stroomvoorziening.	*		
Controleer de rubberen flexibele koppeling. Zie *De schijfhouder controleren op pagina 88*.		X	
Maak het product schoon met een vochtige doek.			*

Product reinigen

OPGELET: Een geblokkeerde luchtinlaat leidt tot verminderde prestaties van het product en kan leiden tot oververhitting van de motor.

- Trek altijd de stekker uit het stopcontact voordat u het product reinigt, onderhoudt of monteert.
- Reinig altijd alle apparatuur aan het einde van de werkdag. Reinig het product niet met een hogedrukspuit.
- Voer het onderhoud altijd op een vlakke ondergrond uit.
- Verwijder blokkades van alle luchtopeningen. Het product moet altijd koel genoeg zijn.

De elektrische voeding controleren

WAARSCHUWING: Gebruik geen beschadigde kabels. Een beschadigde kabel kan ernstig of dodelijk letsel veroorzaken.

- Controleer of de voedingskabel en de verlengkabel onbeschadigd en in goede staat zijn.
- Gebruik het product niet als de voedingskabel is beschadigd. Laat onderhoud aan het product uitvoeren door een erkende servicewerkplaats.

De schijfhouder controleren

WAARSCHUWING: Haal altijd de stekker uit het stopcontact voordat u de schijfhouder controleert, om onbedoeld starten te voorkomen.

WAARSCHUWING: Gebruik veiligheidshandschoenen omdat de diamantschijven zeer heet kunnen worden.

WAARSCHUWING: Gebruik goedgekeurde ademhalingsbescherming wanneer u de schuurmachine controleert. Het stof onder de slijpkop is schadelijk voor uw gezondheid.

OPGELET: De toestand van de schijfhouder is belangrijk voor de prestaties en de veiligheid.

1. Stop het product en haal de stekker uit het stopcontact. Zie *Product stoppen op pagina 85*.
2. Zet de handgreep in de rechtopstaande positie.

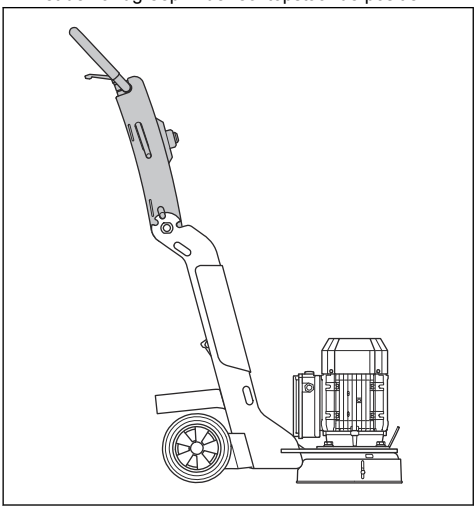

3. Kantel het product naar achteren en klap de handgreepbeugel omlaag totdat de handgreep op de vloer ligt.

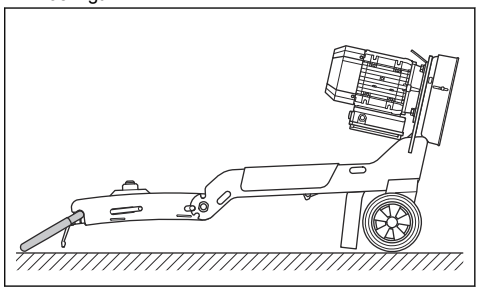

OPGELET: Zorg ervoor dat de voedingskabel en de stofzuigerslang niet beschadigd raken als u het product kantelt.

OPGELET: Plaats een stuk doek of dun hout onder de handgreep om schade aan de vloer te voorkomen.

4. Steek het speciale gereedschap door de sleuven om te voorkomen dat de schijfplaat beweegt.
5. Verwijder stof met de stofzuiger.
6. Verwijder de schijfplaat (A).

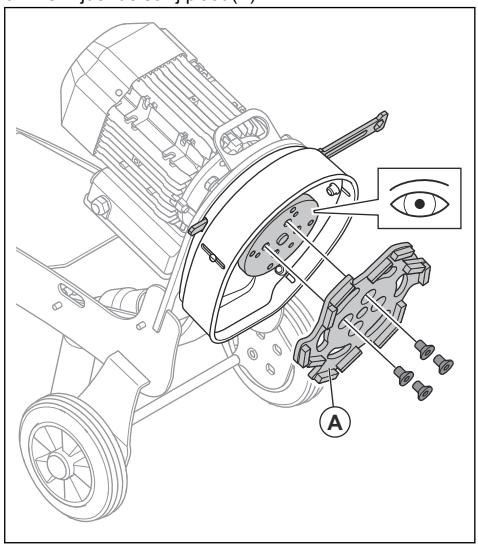

7. Controleer de schijfhouder op beschadigingen en controleer de slijtage van de rubberen flexibele koppeling.
8. Vervang de rubberen flexibele koppeling als deze beschadigd is of niet correct werkt.

De kap van de schuurkop controleren

- Controleer de kap van de schuurkop op beschadigingen.
- Zorg ervoor dat de kap van de schuurkop vrij omhoog en omlaag kan bewegen.



OPGELET: Als de kap van de schuurkop niet vrij kan bewegen, kan de stofophoping tijdens bedrijf onbevredigend worden.

- Als de kap van de schuurkop niet correct werkt, moet u contact opnemen met uw Husqvarna servicewerkplaats

Probleemoplossing

Probleemoplossing

Probleem	Oorzaak	Oplossing
Te veel trilling en/of ongebruikelijke geluiden.	De schuurschijf is versleten of beschadigd.	Controleer de schuurschijf op beschadigde delen en te veel speling.
	Het lager is beschadigd.	Controleer het lager op de aandrijfas en vervang het indien nodig.
	Ongewenste materiaalafzetting op de koppeling.	Reinig de koppeling.
Verlaagde of geen slijpprestaties.	De diamantgereedschappen zijn versleten.	Vervang versleten onderdelen.
	Het geselecteerde type diamantgereedschap is niet correct voor het oppervlak.	Vervang de diamantgereedschappen door de correcte diamantgereedschappen voor het oppervlak.
Het product start niet.	De stopknop is ingeschakeld tijdens de eerste keer starten.	Ontkoppel de voedingskabel en wacht 1 minuut tot het product geen spanning meer heeft. Sluit de voedingskabel weer aan en start het product.
	Een beschadigd onderdeel.	Vervang het beschadigde onderdeel.
	Er komt een verkeerde fase in het product.	Controleer de voeding.
	De verlengkabel is losgekoppeld of beschadigd.	Sluit de verlengkabel aan of vervang deze indien nodig.
	Geen voeding.	Sluit het product aan op een stopcontact.
Het product stopt na een tijdje.	De motorbeveiligingsschakelaar is in bedrijf vanwege overbelasting.	Verminder de belasting.
	De motor heeft een defect.	Controleer de motor.
Het product kan niet eenvoudig worden vastgehouden.	Het geselecteerde type diamantgereedschap is niet correct voor het oppervlak.	Vervang de diamantgereedschappen door de correcte diamantgereedschappen voor het oppervlak.
Het product maakt een onregelmatig kraspatroon.	De diamantgereedschappen zijn onjuist of op verschillende hoogtes op de schuurschijf gemonteerd.	Controleer of alle diamantgereedschappen correct zijn geïnstalleerd en dezelfde hoogte hebben.
	De schuurschijf is versleten of beschadigd.	Controleer de schuurschijven op beschadigde stukken en te veel speling.

Probleem	Oorzaak	Oplossing
Er doen zich plotselinge ongewenste bewegingen voor.	De schuurschijf is versleten of beschadigd.	Controleer de schuurschijf op beschadigde delen en te veel speling.
	De diamantgereedschappen zijn onjuist of op verschillende hoogtes op de schuurschijf gemonteerd.	Controleer of alle diamantschijven correct zijn geïnstalleerd en dezelfde hoogte hebben.
De interne stroomonderbreker wordt uitgeschakeld.	Te hoge belasting of onvoldoende voeding.	Controleer de voeding.
		Verlaag de schuurdruk, verhoog het aantal diamantgereedschappen of verhoog de hardheid van de binding.
Het product stopt wanneer u het start.		Neem contact op met een erkend servicecentrum.

Transport en opslag

Transport van het product

- Zet het product tijdens transport veilig vast om schade en ongevallen te voorkomen.
- Zorg dat het product tijdens het transport op bepaalde manieren wordt beschermd. Op deze wijze wordt het product niet blootgesteld aan natuurverschijnselen zoals regen en sneeuw.
- Het product kan worden opgesplitst in 2 onderdelen. Hierdoor is het product eenvoudiger te transporteren.
- Gebruik altijd het hijsoog dat aan het product is bevestigd om het product te hijsen en te verplaatsen.

Product in de transportstand zetten

1. Haal de stekker uit het stopcontact.
2. Koppel de stofzuiger los.
3. Klap de handgreep en handgreepbeugel omlaag.

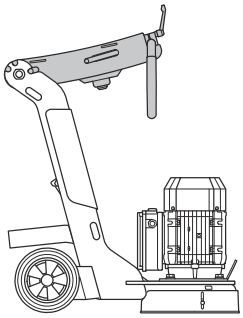

Het product bevestigen aan een voertuig voor transport

Het product beschikt over gaten voor spanbanden om het product aan het transportvoertuig te bevestigen.

1. Bevestig de spanbanden in de gaten.

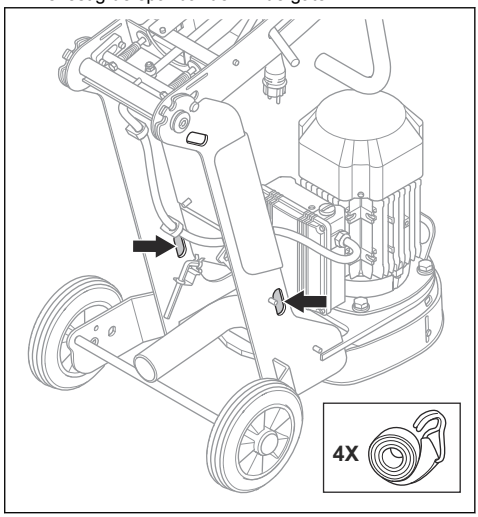

2. Bevestig de spanbanden aan het voertuig en haal deze aan.

Het product optillen

WAARSCHUWING: Zorg ervoor dat de hijsapparatuur de juiste specificaties heeft om het product veilig op te tillen. Het

typeplaatje op het product geeft het gewicht van het product aan.

WAARSCHUWING: Loop nooit onder een opgeheven product door en blijf er niet onder of in de buurt staan. Houd omstanders uit de buurt van het werkgebied.

WAARSCHUWING: Hef een beschadigd product niet. Controleer of de hijsogen correct zijn aangebracht en niet beschadigd zijn.

1. Gebruik de hijsogen om het product te hijsen.

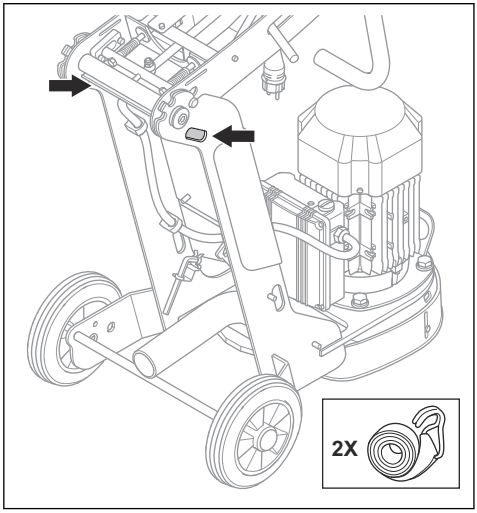

2. Hef het product veilig omhoog.

WAARSCHUWING: Hijs het product niet handmatig op.

Het product opslaan

- Product mogen alleen binnen worden opgeslagen.
- Bewaar het product in een afgesloten ruimte om toegang door kinderen of onbevoegde personen te verhinderen.
- Bewaar het product in een droge en vorstvrije ruimte.

Technische gegevens

Technische gegevens

	230V	110V
Frequentiemachine, Hz	50	50-60
Maximaal vermogen, kW/pk	2,2/3,0	1,1/1,5
Nominale stroom, A	13,5	19,8
Nominale spanning, V	230	100-120
Gewicht, kg/lbs	65/143	63/139
Schuurbreedte, mm/inch	250/10	250/10
Schuurdruk, kg/lbs	32/71	21/46

	230V	110V
Toerental van de schijfplaat, tpm	1410	745

Geluidsniveaus

Item	230V	110V
Geluidsemissies [10]		
Geluidsvermogenniveau L_{WA} (gemeten) (met stofzuiger), dB (A)	98,3	91,2
Geluidsniveaus [11]		
Geluidsdrukniveau bij het oor van de gebruiker (met stofzuiger), dB (A)	84,4	77,4
Trillingsniveau [12]		
Hendel rechts, m/s^2	5,6	2,5
Hendel links, m/s^2	4,6	1,9

Verlengkabels

Kabellengte	Dwarsdoorsnede			
	≤ 16 A	≤ 32 A	≤ 63 A	≤ 125 A
Berekend bij een voorzekering GG[1]	16 amp	32 amp	63 amp	125 amp
> 20m	1,5 mm^2	2,5 mm^2	10 mm^2	25 mm^2
20m > 50m	2,5 mm^2	4 mm^2	10 mm^2	25 mm^2
50m > 75m	4 mm^2	6 mm^2	16 mm^2	35 mm^2

[10] Geluidsemissie naar de omgeving gemeten als geluidsvermogen volgens EN 60335-2-72. Verwachte onzekerheidsmarge 2,5 dB(A).

[11] Geluidsdrukniveau volgens EN 60335-2-72. Verwachte onzekerheidsmarge 4 dB(A).

[12] Trillingsniveau volgens EN 60335-2-72. De gerapporteerde gegevens voor een trillingsniveau vertonen een typische statistische spreiding (standaardafwijking) van 1 m/s^2

Productafmetingen

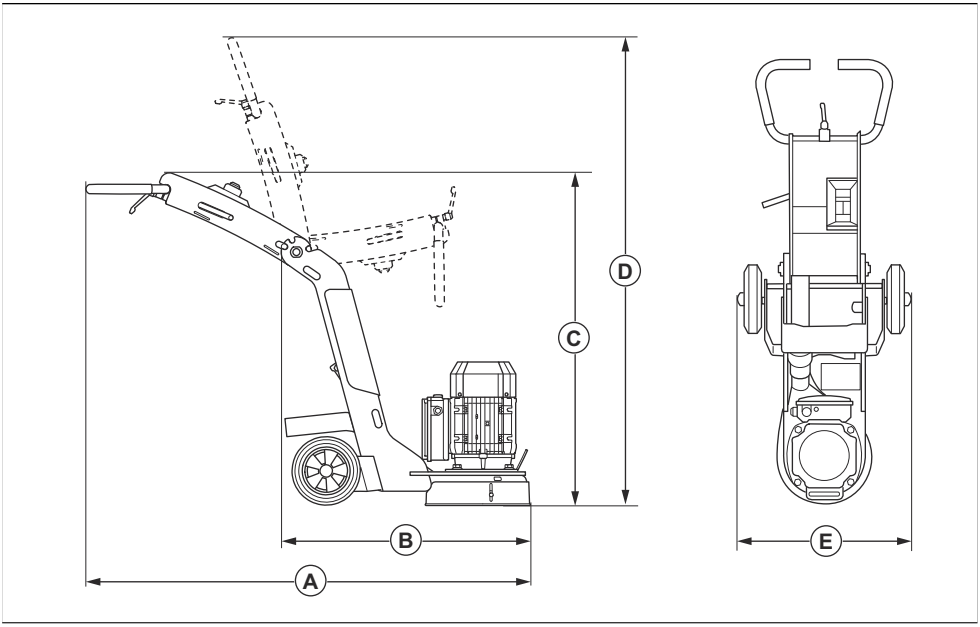

A	Lengte ingeklapt, mm	1471
B	Breedte, mm	788
C	Hoogte, mm	1315
D	Lengte uitgeklapt, mm	2322

Verklaring van overeenstemming

EC-verklaring van overeenstemming

Wij, Husqvarna AB, SE-561 82 Huskvarna,
Zweden, tel: +46-36-146500, verklaren onder onze
alleenverantwoordelijkheid dat het product:

Beschrijving	Vloerslijpmachine
Merk	Husqvarna
Type/model	BGS 250
Identificatie	Serienummers vanaf 2024 en verder

volledig voldoet aan de volgende EU-richtlijnen en
-regelgeving:

Richtlijn/Verordening	**Beschrijving**
2006/42/EG	"betreffende machines"
2014/30/EU	"betreffende elektromagnetische compatibiliteit"

en dat de volgende normen en/of technische
specificaties zijn toegepast:

EN ISO 12100:2010

EN 60335-2-72:2012

EN 55014-1:2017+A11:2020

EN 55014-2:1997+A1:2001+A2:2008+AC:1997

Partille, 2024-03-12



Martin Huber

R&D Director, betonnen oppervlakken en vloeren

Husqvarna AB, Construction-divisie

Verantwoordelijk voor technische documentatie

Husqvarna®

www.husqvarnaconstruction.com

Original instructions
Originalanweisungen
Instructions d'origine
Originele instructies

1143563-20



2024-03-12